medisana®

MS 1000/1100

# DE Deluxe Massagesessel

GB
FR
IT
ES
PT
NL
FI
SE
GR

**Gebrauchsanweisung** Bitte sorgfältig lesen!

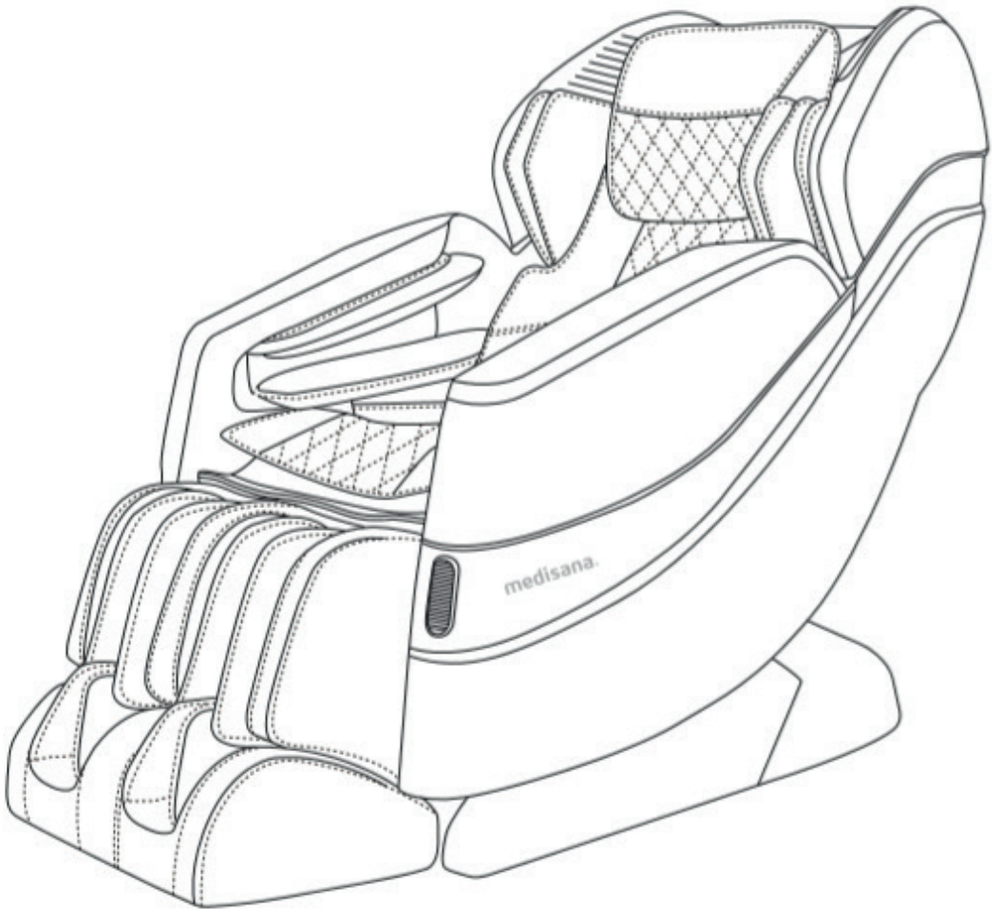


**max. 100 kg**

CE **Art. 87706/87707**

MS 1000_1100 12/2019 Ver. 1.1

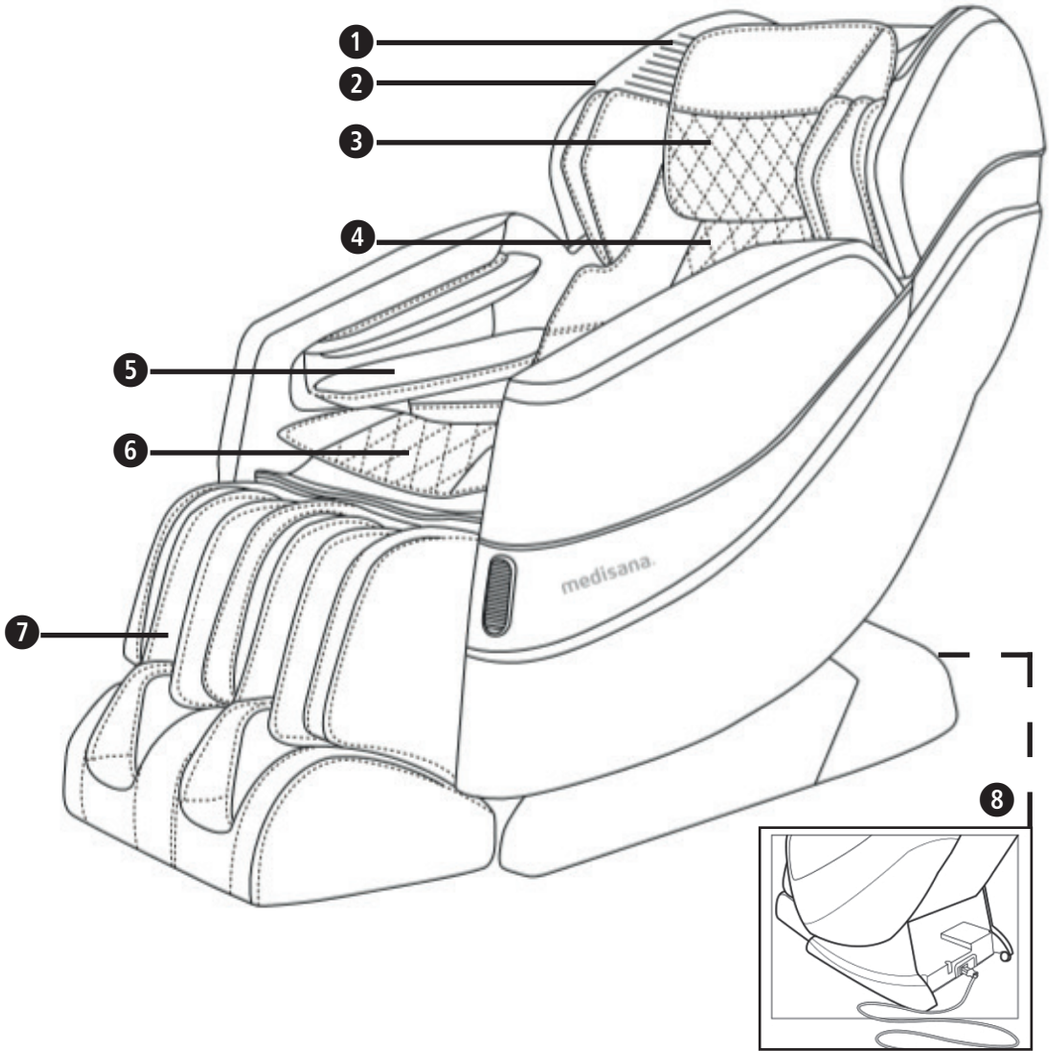

siehe Seite 6 ff.

**DE**
1. Lautsprecher
2. LED-Leuchtfläche
3. Kopfkissen
4. Rückenlehne
5. Auflage für die Arme
6. Sitzkissen
7. Auflage für die Beine
8. Anschluss für Netzkabel/ EIN-/AUS-Schalter

## WICHTIGE HINWEISE! UNBEDINGT AUFBEWAHREN!

**Lesen Sie die Gebrauchsanweisung, insbesondere die Sicherheitshinweise, sorgfältig durch, bevor Sie das Gerät einsetzen und bewahren Sie die Gebrauchsanweisung für die weitere Nutzung auf. Wenn Sie das Gerät an Dritte weitergeben, geben Sie unbedingt diese Gebrauchsanweisung mit.**

***Zeichenerklärung***

**Diese Gebrauchsanweisung gehört zu diesem Gerät. Sie enthält wichtige Informationen zur Inbetriebnahme und Handhabung. Lesen Sie diese Gebrauchsanweisung vollständig. Die Nichtbeachtung dieser Anweisung kann zu schweren Verletzungen oder Schäden am Gerät führen.**

**WARNUNG**
**Diese Warnhinweise müssen eingehalten werden, um mögliche Verletzungen des Benutzers bzw. Schäden am Gerät zu verhindern.**

LOT **LOT-Nummer**

**Hersteller**

**Vor Feuchtigkeit schützen! Trocken aufbewahren!**

**Nur für den Gebrauch in Innenräumen!**

**ACHTUNG**
**Diese Hinweise müssen eingehalten werden, um mögliche Beschädigungen am Gerät zu verhindern.**

**HINWEIS**
**Diese Hinweise geben Ihnen nützliche Zusatzinformationen zur Installation oder zum Betrieb.**

**zur Stromversorgung**

- Bevor Sie das Gerät an Ihre Stromversorgung anschließen, achten Sie darauf, dass die auf dem Typenschild angegebene Netzspannung mit der Ihres Stromnetzes übereinstimmt.
- Betreiben Sie das Gerät mit keinem anderen Netzteil als dem Originalnetzteil.
- Betreiben Sie das Gerät nicht in der Nähe von hochfrequenten elektromagnetischen Sendern.
- Dieses Gerät ist nicht für den Einsatz in Gegenwart von brennbaren Anästhesiemischungen mit Luft, Sauerstoff oder Lachgas geeignet.
- Halten Sie das Netzkabel und das Gerät von Hitze, heißen Oberflächen, Feuchtigkeit und Flüssigkeiten fern.
- Fassen Sie den Netzstecker oder den Netzschalter niemals mit nassen bzw. feuchten Händen an oder wenn Sie im Wasser stehen.
- Elektrische Spannung führende Teile des Gerätes dürfen nicht mit Flüssigkeit in Berührung kommen.
- Greifen Sie nicht nach einem Gerät, das ins Wasser gefallen ist. Ziehen Sie sofort den Netzstecker.
- Das Gerät muss so angeschlossen werden, dass der Netzstecker frei zugänglich ist.
- Ziehen Sie immer sofort nach der Benutzung den Netzstecker aus der Steckdose.
- Um das Gerät vom Stromnetz zu trennen, ziehen Sie niemals am Netzkabel, sondern immer am Netzstecker!
- Tragen, ziehen oder drehen Sie das Gerät nicht am Netzkabel.

**vor dem Betrieb des Gerätes**

- Entfernen Sie alle spitzen Gegenstände vom Körper und aus den Taschen - wie Schlüssel und Stifte.
- Überprüfen Sie Kabel und Gerät vor jeder Anwendung sorgfältig auf Schäden. Ein defektes Gerät darf nicht in Betrieb genommen werden.
- Benutzen Sie das Gerät nicht, wenn Beschädigungen an Gerät oder Kabelteilen sichtbar sind, wenn es nicht einwandfrei funktioniert, wenn Kabel oder Gerät feucht geworden sind.
- Wenn das Netzkabel beschädigt ist, darf es nur durch **medisana**, einen autorisierten Fachhändler oder durch eine entsprechend qualifizierte Person ersetzt werden.
- Benutzen Sie das Gerät nicht unter Decken oder Kissen. Decken Sie es während des Betriebes auf keinen Fall ab. Eine Überhitzung kann zu Verbrennungen, elektrischem Schock oder Verletzungen führen.

**für den Betrieb des Gerätes**

- Benutzen Sie das Gerät nur entsprechend seiner Bestimmung laut Gebrauchsanweisung. Bei Zweckentfremdung erlischt der Garantieanspruch.
- Verwenden Sie keine Zusatzteile oder Ersatzteile, die nicht vom Hersteller stammen.
- Lassen Sie das Gerät nicht unbeaufsichtigt, wenn es ans Stromnetz angeschlossen ist.
- Vermeiden Sie den Kontakt des Gerätes mit spitzen oder scharfen Gegenständen. Verwenden Sie keine Nadeln oder Schrauben am Gerät.
- Legen und/oder benutzen Sie das Gerät nie direkt neben einem elektrischen Heizofen oder anderen Hitzequellen.
- Stellen Sie sich nicht auf das Gerät.
- Benutzen Sie das Gerät nur an Orten mit ausreichendem Freiraum und wo eine gute Belüftung gewährleistet ist. Blockieren Sie die Lüftungsöffnungen nicht.
- Wenden Sie die Massagefunktion nicht länger als 30 Minuten an. Eine zu lange Massagedauer kann zur Überstimulation von Muskeln und zu Nervenreizungen führen.

**ACHTUNG**
**Bewegen Sie den Stuhl nicht, wenn das Netzkabel eingesteckt ist. Das Kabel kann abreißen.**

**Das Gerät ist nur für den Gebrauch im Haushalt und nicht für gewerbliche Zwecke oder den medizinischen Bereich bestimmt. Sollten Sie gesundheitliche Bedenken haben, sprechen Sie vor dem Gebrauch des Stuhls mit Ihrem Arzt.**

**Benutzen Sie den Massagesessel nicht in Feuchträumen (z.B. in der Nähe von Badewanne oder Dusche).**

- Setzen Sie das Gerät nicht der direkten Sonneneinstrahlung aus.
- Um die Gefahr eines Stromschlags zu vermeiden, ziehen Sie sofort den Netzstecker aus der Steckdose:
  - bei Störungen während der Benutzung
  - nach jedem Gebrauch
  - vor jeder Reinigung und Pflege.

**für Wartung und Reinigung**

- Das Gerät ist wartungsfrei.
- Im Falle von Störungen reparieren Sie das Gerät nicht selbst. Es erlischt dann nicht nur jeglicher Garantieanspruch, sondern es können ernsthafte Gefahren entstehen (Feuer, elektrischer Schlag, Verletzung). Lassen Sie Reparaturen nur von autorisierten Servicestellen durchführen.
- Reinigung und Benutzer-Wartung dürfen nicht von Kindern ohne Beaufsichtigung durchgeführt werden.
- Führen Sie niemals irgendwelche Objekte in eine der Öffnungen ein.

**für besondere Personen**

- Das Gerät ist für eine Person mit einem Maximalgewicht von 100 kg ausgelegt.
- Dieses Gerät ist nicht dafür bestimmt, durch Personen (einschließlich Kinder unter 14 Jahren) mit eingeschränkten physischen, sensorischen oder geistigen Fähigkeiten, mangelnder Erfahrung und/oder mangelndem Wissen benutzt zu werden, es sei denn, sie werden durch eine für ihre Sicherheit zuständige Person beaufsichtigt und erhielten von ihr Anweisungen, wie das Gerät zu benutzen ist.
- Kinder müssen beaufsichtigt werden, um sicherzustellen, dass sie nicht mit dem Gerät spielen.
- Benutzen Sie dieses Gerät nicht zur Unterstützung oder als Ersatz für medizinische Anwendungen. Chronische Leiden und Symptome könnten sich noch verschlechtern.
- Behandeln Sie keine Körperpartien, die Schwellungen, Verbrennungen, Entzündungen, Hautausschläge, Wunden oder empfindliche Stellen aufweisen.
- Sie sollten auf eine Anwendung verzichten bzw. zunächst Rücksprache mit Ihrem Arzt halten, wenn: - eine Schwangerschaft vorliegt, - Sie einen Herzschrittmacher, künstliche Gelenke oder elektronische Implantate haben, - Sie an einer oder mehreren der folgenden Krankheiten oder Beschwerden leiden: Durchblutungsstörungen, Krampfadern, offene Wunden, Prellungen, Hautrisse, Venenentzündungen.
- Das Gerät hat eine heiße Oberfläche. Personen, die gegen Hitze unempfindlich sind, müssen beim Gebrauch vorsichtig sein.
- Sollten Sie Schmerzen verspüren oder die Massage als unangenehm empfinden, brechen Sie die Anwendung ab und sprechen Sie mit Ihrem Arzt.
- Vermeiden Sie es während der Verwendung des Gerätes einzuschlafen.

**Stellen Sie vor jeder Verwendung sorgfältig sicher, dass sich unter oder hinter dem Gerät keine Kinder, Haustiere oder Hindernisse befinden!**

**WARNUNG**
**Kippgefahr – Die Armlehnen und die Rückenlehne dürfen nicht einseitig belastet werden. Lassen Sie Kinder am oder auf dem Sessel nicht unbeaufsichtigt!**

## 2.1 Lieferumfang und Verpackung

Bitte prüfen Sie zunächst, ob das Gerät vollständig ist und keinerlei Beschädigung aufweist. Im Zweifelsfalle nehmen Sie das Gerät nicht in Betrieb und wenden Sie sich an Ihren Händler oder an Ihre Servicestelle.
Zum Lieferumfang gehören:
- 1 **medisana** Massagesessel **MS 1000/1100**
- 1 Netzkabel
- 1 Gebrauchsanweisung

Verpackungen sind wiederverwendbar oder können dem Rohstoffkreislauf zurückgeführt werden. Bitte entsorgen Sie nicht mehr benötigtes Verpackungsmaterial ordnungsgemäß. Sollten Sie beim Auspacken einen Transportschaden bemerken, setzen Sie sich bitte sofort mit Ihrem Händler in Verbindung.

**WARNUNG**
**Achten Sie darauf, dass die Verpackungsfolien nicht in die Hände von Kindern gelangen.**
**Es besteht Erstickungsgefahr!**

## 2.2 Gerät aufstellen

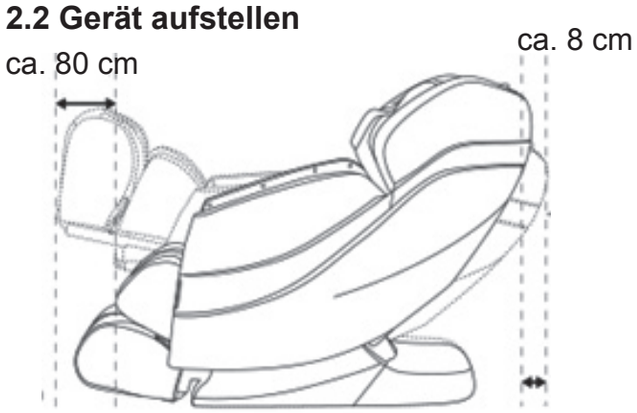


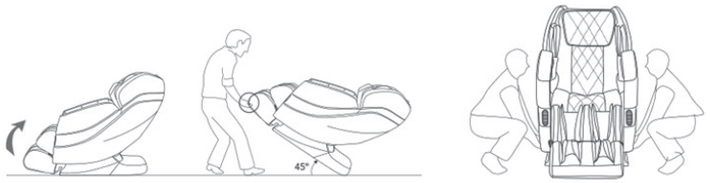


- Stellen Sie das Gerät so auf, dass andere Gegenstände oder Wände genügen Abstand vom Gerät haben (siehe Abbildung).
- Stellen Sie das Gerät auf eine Unterlage, um Bodenbeschädigungen zu vermeiden.
- Die Größe der Unterlage ausreichend sein (mehr als 200 cm), um die Bereiche abzudecken, in denen das Gerät und die Beinstütze den Boden berühren.
- Installieren Sie das Gerät in der Nähe einer Steckdose.

# 3 Anwendung

## 3.1 Vorbereitung

- Stellen Sie sicher, dass sich keine Personen, Haustiere oder andere Gegenstände in der Nähe des Produkts befinden.
- Bevor Sie sich auf das Produkt setzen, vergewissern Sie sich, dass sich keine Fremdkörper zwischen zwei Teilen des Produkts befinden.
- Stecken Sie niemals Hände, Arme oder Kopf zwischen die Rückenlehne und die rückseitige Abdeckung.
- Legen Sie keine Haustiere auf das Produkt (z.B. auf die Rückenlehne oder die Armlehnen).

### 3.2 Gerät mit Strom versorgen

- Stecken Sie das Netzkabel vollständig in den Netzanschluss am Gerät.

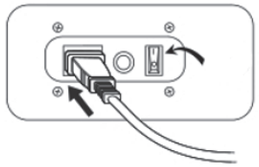

siehe Position ❽

- Stecken Sie den Netzstecker in eine Steckdose.
- Legen Sie den Ein-/Aus-Schalter in die Position „I“.

**Wenn während der Massage die Stromverbindung unterbrochen wird fahren die Massageköpfe nach Wiederanschluss an die Stromversorgung sofort zurück in die Parkposition.**

**Falls Sie die Massageköpfe nicht ausgefahren sind: Drücken Sie die Ein-/Aus-Taste auf der Fernbedienung, um die Massageköpfe in die Ausgangsposition zu bringen.**

### 3.3 Funktionen und Fernbedienung

Nachdem das Gerät mit Strom versorgt ist und der Ein-/Aus-Schalter auf Position „I“ gelegt ist befindet sich das Gerät im Ruhemodus.
In diesem Modus sind lediglich einige Basisfunktionen verfügbar.

- die Tasten ❷❻ verändern den Winkel des Rückenteils und des Beinteils des Gerätes
- die Taste ❾ schaltet das Gerät vollständig ein

**Alle Tasten der Fernbedienung im Überblick**

❾ Ein-/Aus-Taste: Die Taste und das LC-Display leuchten auf.
Wählen Sie nun eine der Massagefunktions-Tasten, um mit der Massage zu beginnen. Drücken Sie die Taste ❾ erneut, um alle Massagefunktionen zu beenden. Die beweglichen Teile des Massagesessels fahren dann in ihre Ausgangspostion zurück.

❿ Pause: Drücken Sie diese Taste, um während eines zuvor gewählten Massagemodus eine Pause einzulegen. Die Taste blinkt und die Zeitkontrolle für die Massageprogramme wird ebenfalls pausiert. Drücken Sie die Taste erneut, um die Massage weiter laufen zu lassen.

⓫ Wärmefunktion
1. Tastendruck = Aktivierung der Wärmefunktion am unteren Rückenbereich
2. Tastendruck = Ausschalten der Wärmefunktion

⓬ Fuß-Rollenmassage: Ein-/ und Ausschalten der Massagefunktion für die Fußsohlen. Hinweis: Diese Taste funktioniert auch bei den automatischen Programmen.

⓭ Automatische Programme: Wählen Sie eines der 6 verfügbaren automatischen Programme. Das Gerät führt zunächst einen Scan zur Bestimmung der Schulterhöhe durch. Sollten Sie mit der ermittelten Position nicht zufrieden sein, können Sie innerhalb von 10 Sekunden mit den Tasten ❷❺/❷❹ nachjustieren. Danach startet das gewählte Programm.

Relax = Ausruhen
Fitness = aktivierende, sanfte Massage
Health = eine Massage wie im Spa
Vigorous = kräftige Massage
Neck & Shoulder = Nacken & Schulter
Waist & Buttock = Hüfte & Gesäß

❷❻ Anpassung des Rücken- und Beinteils: die Tasten ❷❻ verändern den Winkel des Rückenteils und des Beinteils des Gerätes. Drücken und halten Sie die jeweilige Taste Bewegung zu starten, lassen Sie die Taste los, um die Bewegung anzuhalten. Die Taste „ZGR“ wählt den „Zero-G-Modus“ aus. Der Massagesessel fährt Sie in eine horizontale Position, die sich anfühlt wie Schwerelosigkeit.

⓮ Zielgenaue Massage/Bereichsmassage:
Zielgenaue Massage am aktuellen Punkt am Rücken.
Ein weitere Druck auf die Taste schaltet um zur Bereichsmassage.
Dabei fahren die Massageköpfe am gewählten Punkt 8 cm auf und ab.

**Alle Tasten der Fernbedienung im Überblick (Erweiterte Funktionen):**

⓯ LED-Beleuchtungsfunktion

Bei jedem Drücken dieser Taste werden die Farben der LED-Beleuchtung in der Reihenfolge „Rot>Blau>Grün>Drei Farben im automatischen Zyklus>Ausschalten“ geändert.

Hinweis: Wenn der Massagestuhl eingeschaltet ist, werden die drei Farben des automatischen Zyklus durchlaufen. Die automatischen Programme haben voreingestellte LED-Farben. Drücken Sie die Taste, um die LED-Farbe zu wechseln.

⓱ Taste zur manuellen Auswahl der Massagemethode:
Durchschalten in folgender Reihenfolge: Knet-, Schwedische-, Klopf-, Shiatsu-, Klatsch-, Roll-Massage, Funktion beenden.
Hinweis: Knet-, Schwedische-, Klopf-, Shiatsu-, Klatsch-Massage haben jeweils zwei auswählbare Massageabläufe.

⓰ (nur bei aktivierter Knetmassage): Stärke der Massage in 5 Stufen auswählen. Bei jedem Druck auf die Taste wird Massage kräftiger.

㉓ (nur bei Klopf-, Klatsch-, Schwedische-, Shiatsu-Massage): Geschwindigkeit der Massage in 5 Stufen verändern

㉒ Bei Klopf-, Klatsch-, Shiatsu-, Rollmassage: Abstand der Massageköpfe in 3 Stufen ändern.

⓲ Vibration: An- und ausschalten der Vibration der Sitzfläche. Funktioniert auch bei den automatischen Programmen.

⓳ Luftdruckmassage am ganzen Körper (automatischer Modus): an/aus

⓴ Manuelle Auswahl der Luftdruckmassage-Bereiche:
Beinstütze -> Armstütze -> Schultern -> Aus

㉑ Intensität der Luftdruckmassage in 5 Stufen anpassen

### 3.4 Bluetooth-Funktion

Der Lautsprecher des Massagesessels funktioniert nur, wenn das Gerät eingeschaltet ist. Verbinden Sie ihr Smartphone, Tablet oder PC per Bluetooth mit dem Massagesessel.

### 3.5 Gerät ausschalten

Drücken Sie die Ein-/Aus-Taste ❾ auf der Fernbedienung.
Alle Funktionen werden beendet - die Massageköpfe fahren allerdings noch in ihre Parkposition. Warten Sie deshalb einige Sekunden.

Danach legen Sie den Ein-/Aus-Schalter (Position ❽) auf die Postion „O“ und trennen Sie das Gerät von der Steckdose.

### 3.6 Fehler erkennen und beheben

| Problem | möglicher Auslöser | Lösungsvorschlag |
|---|---|---|
| Das Gerät funktioniert nicht | Das Gerät ist nicht korrekt angeschlossen | Überprüfen Sie ob die Spannungsversorgung der Steckdose mit der benötigten Spannung des Gerätes übereinstimmt. |
| Das Gerät hat sich ausgeschaltet | Das Gerät hat nach Beenden eines Programms in den Stand-by-Modus geschaltet | Drücken Sie die Ein-/Aus-Taste auf der Fernbedienung |
| Das Gerät hat sich ausgeschaltet | Nach 45-Minuten Dauerbelastung aktiviert sich der Überhitzungsschutz | Trennen Sie das Gerät vom Stromnetz und lassen Sie es mindesten 60 Minuten abkühlen |
| Das Gerät funktioniert nicht | Die Gewichtsbegrenzung wurde überschritten | Reduzieren Sie die Gewichtsbelastung |
| Das Gerät wird sehr heiß | Wahrscheinlich wurde das Gerät zu lange beansprucht | Trennen Sie das Gerät vom Stromnetz und lassen Sie es abkühlen |
| Das Gerät produziert Geräusche | Die mechanische Teile des Gerätes produzieren Geräusche | Dies ist ein normaler Vorgang und deutet nicht auf eine Fehlfunktion hin. |

Bei nicht hier aufführten Problemen, versuchen Sie bitte die folgende Lösung:

1. Gerät ausschalten und vom Strom trennen.
2. 60 Minuten warten
3. Gerät wieder anschließen und einschalten.
4. Besteht das Problem weiterhin, kontaktieren Sie bitte die Servicestelle.

Die Kontaktdaten finden Sie auf dem separaten Service-Beileger.

### 4.1 Reinigung und Pflege

- Bevor Sie das Gerät reinigen, vergewissern Sie sich, dass das Gerät ausgeschaltet und der Netzstecker aus der Steckdose gezogen ist. Reinigen Sie das abgekühlte Gerät nur mit einem feuchten und weichen Tuch.
- Verwenden Sie keinesfalls aggressive Reinigungsmittel, starke Bürsten, Lösungsmittel oder Alkohol. Das könnte die Oberfläche angreifen.
- Tauchen Sie das Gerät zum Reinigen niemals in Wasser und achten Sie darauf, dass kein Wasser in das Gerät eindringt.
- Benutzen Sie das Gerät erst wieder, wenn es völlig getrocknet ist.
- Trocken Sie das Gerät niemals mit einem Haartrockner.

### 4.2 Hinweis zur Entsorgung

Dieses Gerät darf nicht zusammen mit dem Hausmüll entsorgt werden. Jeder Verbraucher ist verpflichtet, alle elektrischen oder elektronischen Geräte, egal, ob sie Schadstoffe enthalten oder nicht, bei einer Sammelstelle seiner Stadt oder im Handel abzugeben, damit sie einer umweltschonenden Entsorgung zugeführt werden können. Wenden Sie sich hinsichtlich der Entsorgung an Ihre Kommunalbehörde oder Ihren Händler.

### 4.3 Technische Daten

| | |
|---|---|
| Name | : **medisana** Massagesessel **MS 1000/1100** |
| Modell | : **EC-3202** |
| Stromversorgung | : 220-240 V~, 50-60 Hz |
| Leistungsaufnahme | : 100 W |
| Abmessungen | : aufrecht: 154x76,6x113 cm, liegend: 180x76,5x94 cm |
| Gewicht | : ca. 100 kg |
| Kabellängen | : Netzkabel = 190 cm, Fernbedienung = 150 cm |
| Betriebsbedingungen | : 0 - 35 °C / 20 - 80 % relative Luftfeuchtigkeit |
| Lagerbedingungen | : -5 - 35 °C / 20 - 80 % relative Luftfeuchtigkeit |
| Artikel Nr. | : 87706/87707 |
| EAN Nummer | : 4015588 87706 3/ 4015588 87707 0 |

**Belastbar bis 100 kg**

**Im Zuge ständiger Produktverbesserungen behalten wir uns technische und gestalterische Änderungen vor.**

Die jeweils aktuelle Fassung dieser Gebrauchsanweisung finden Sie unter www.medisana.com

### Garantie- und Reparaturbedingungen

Bitte wenden Sie sich im Garantiefall an Ihr Fachgeschäft oder direkt an die Servicestelle. Geben Sie dabei bitte den Defekt an und legen eine Kopie der Kaufquittung bei.
Es gelten dabei die folgenden Garantiebedingungen:

**1.** Auf **medisana** Produkte wird ab Verkaufsdatum eine Garantie für drei Jahre gewährt. Das Verkaufsdatum ist im Garantiefall durch Kaufquittung oder Rechnung nachzuweisen.
**2.** Mängel infolge von Material- oder Fertigungsfehlern werden innerhalb der Garantiezeit kostenlos beseitigt.
**3.** Durch eine Garantieleistung tritt keine Verlängerung der Garantiezeit, weder für das Gerät noch für ausgewechselte Bauteile, ein.
**4.** Von der Garantie ausgeschlossen sind:
- **a.** alle Schäden, die durch unsachgemäße Behandlung, z. B. durch Nichtbeachtung der Gebrauchsanweisung, entstanden sind.
- **b.** Schäden, die auf Instandsetzung oder Eingriffe durch den Käufer oder unbefugte Dritte zurückzuführen sind.
- **c.** Transportschäden, die auf dem Weg vom Hersteller zum Verbraucher entstanden sind.
- **d.** Ersatzteile, die einer normalen Abnutzung unterliegen.

**5.** Eine Haftung für mittelbare oder unmittelbare Folgeschäden, die durch das Gerät verursacht werden, ist auch dann ausgeschlossen, wenn der Schaden an dem Gerät als ein Garantiefall anerkannt wird.

**medisana GmbH**
Jagenbergstr. 19
41468 NEUSS
DEUTSCHLAND

Die Service-Adresse finden Sie auf dem separaten Beilegeblatt.

medisana®

MS 1000/1100

# GB Deluxe Massage Chair

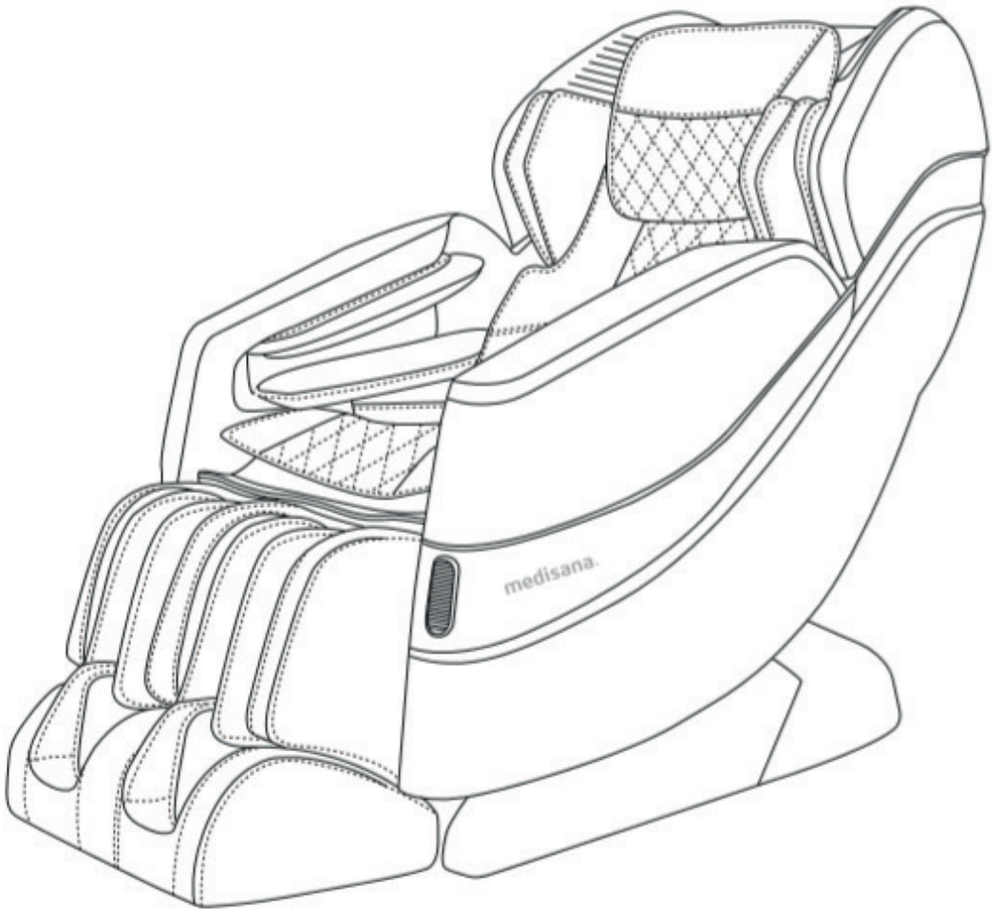


**Instruction Manual** Please read carefully!

**max. 100 kg**

CE **Art. 87706/87707**

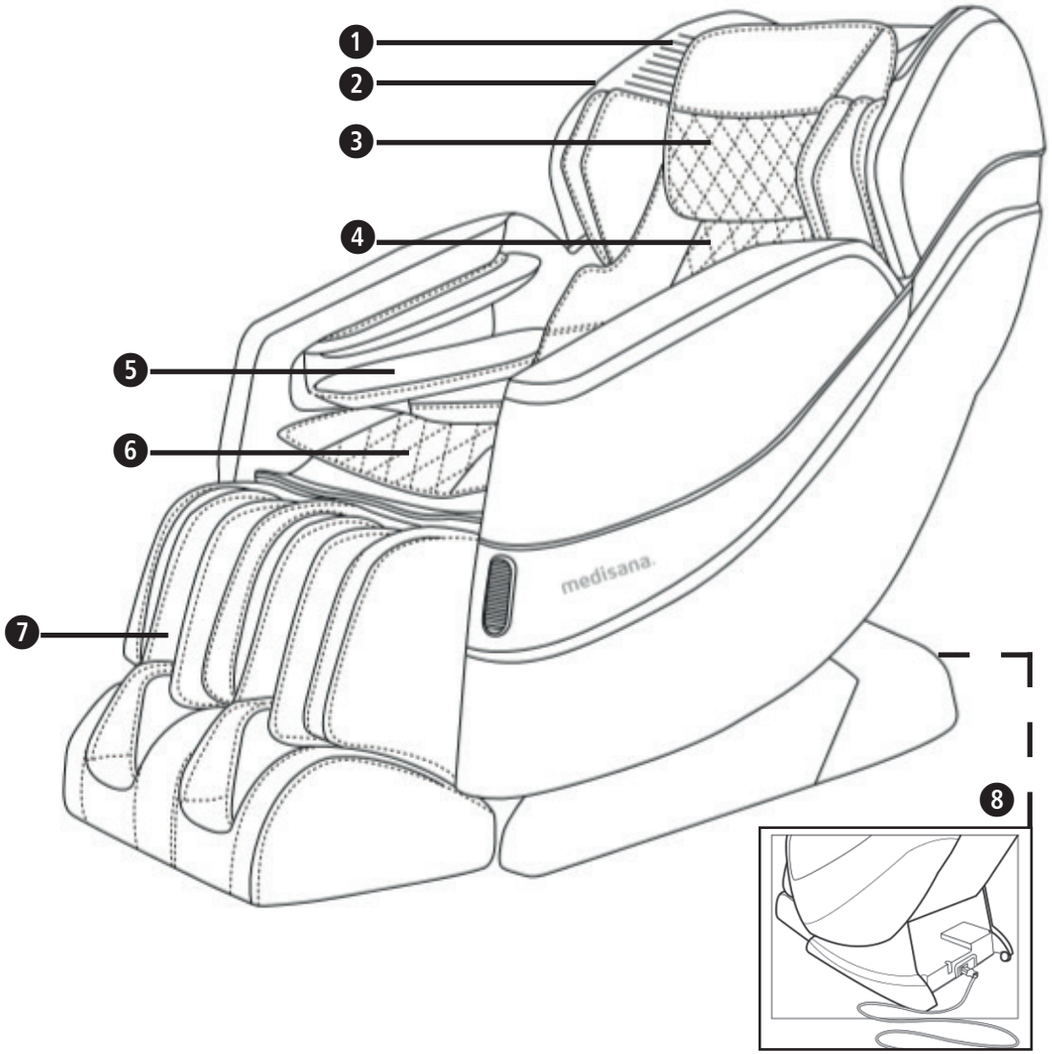


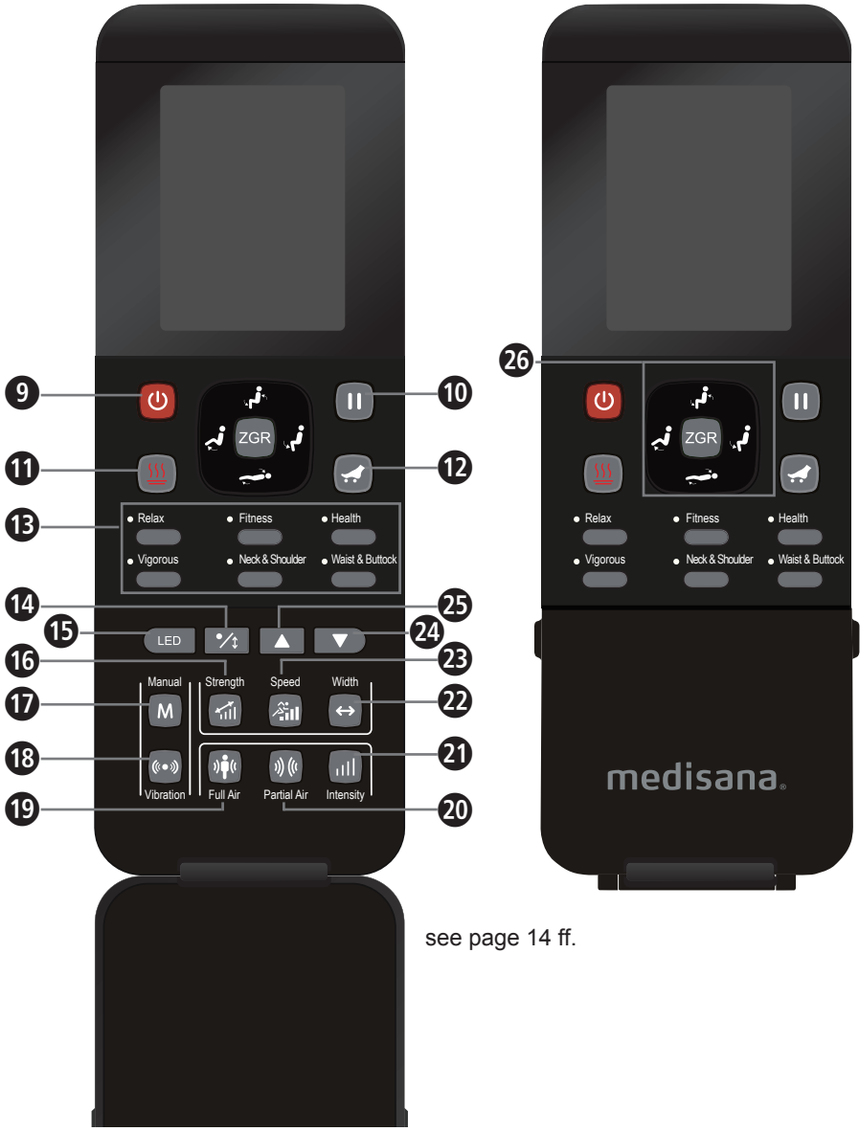


see page 14 ff.

**GB**
1. Speaker
2. LED light
3. Pillow
4. Backrest pad
5. Armrest
6. Seat cushion
7. Footrest
8. Connection for power cable/ ON/OFF switch

## IMPORTANT INFORMATION! RETAIN FOR FUTURE USE!

**Read the instruction manual carefully before using this device, especially the safety instructions, and keep the instruction manual for future use.**
**Should you give this device to another person, it is vital that you also pass on these instructions for use.**

*Explanation of symbols*

**This instruction manual belongs to this device.**
**It contains important information about starting up and operation.**
**Read the instruction manual thoroughly.**
**Non-observance of these instructions can result in serious injury or damage to the device.**

**WARNING**
**These warning notes must be observed to prevent any injury to the user.**

LOT **LOT number**

**Manufacturer**

**Protect from humidity!**
**Keep dry!**

**Only to be used in enclosed spaces!**

**CAUTION**
**These notes must be observed to prevent any damage to the device.**

**NOTE**
**These notes give you useful additional information on the installation or operation.**

**about the power supply**

- Before connecting the device to your power supply, please ensure that the supply voltage stated on the rating plate is compatible with your mains supply.
- Never operate the device with any power supply other than the original one.
- Do not operate in the vicinity of high-frequency electromagnetic transmitters.
- Do not operate where aerosol (spray) products are being used or where oxygen is being administered.
- Keep the power cable and the unit away from heat, hot surfaces, moisture and liquids.
- Never touch the power plug or On/Off button with wet or damp hands or while standing in water.
- Unit components carrying voltage may not come into contact with liquid.
- Do not reach for the unit if it falls into water. Unplug the power cable immediately.
- Connect the unit so that the power plug is freely accessible.
- Always unplug the power plug from the power outlet immediately after use.
- Disconnect the unit from the mains by pulling on the plug. Never pull on the cable!
- Do not carry, pull or turn the unit by the power cable.

**before using the unit**

- Remove all sharp objects from the body and pockets such as keys and pens.
- Check the cable and the unit carefully before every use for damage. Do not put a defective unit into operation.
- Do not use the unit if damage to the unit or the cable is visible, if it does not function properly, if the cable or the unit have become wet.
- If the mains cable is damaged, it may only be replaced by **medisana**, an authorized dealer or suitably qualified service personnel.
- Do not operate under blanket or pillow. Excessive heating can occur and cause fire, electric shock, or injury to persons.

**for using the unit**

- Use the unit only for its intended purpose as according to the instruction manual. In case of misuse the warranty is no longer valid.
- Do not use attachments not recommended by the manufacturer.
- Do not leave the unit unattended while it is connected to the mains.
- Avoid letting the unit come into contact with pointed or sharp objects. Never use pins or other metallic fasteners with this appliance.
- Never place the unit directly next to electric ovens or other heat sources.
- Do not stand on the unit.
- Only use this device in areas with sufficient space and where a good ventilation is guaranteed. Never operate the appliance with the air openings blocked.
- Do not use the massage function for longer than 30 minutes. A too long massage can lead to overstimulation of muscles and to nerve irritations.

**ATTENTION**
**Do not move on the chair when the power cable is plugged in. This may damage the cable.**

**The unit is not intended for household or commercial purposes or for the medical sector. Consult your physician before using the chair if you have health concerns.**

**Do not use the massage chair in damp spaces (e.g. near bathtub or shower).**

- Do not expose the appliance to direct sunlight.
- To avoid the risk of electric shock, immediately pull out the plug from the power source:
  - if a malfunction occurs during operation
  - after each use
  - before each cleaning or maintenance.

**for care and maintenance**

- The chair is maintenance-free.
- In case of malfunction do not repair the unit yourself. This does not only annul the warranty, but can also cause serious danger (fire, electric shock, injury). Only let authorized service points carry out repairs.
- Cleaning and user maintenance shall not be made by children without supervision.
- Never drop or insert any object into any opening.

**for special persons**

- User‘s weight is limited to 100 kg.
- This unit is not intended for use by persons (including children below the age of 14) with restricted physical, sensory or mental abilities, lack of experience and/or lack of knowledge, unless they are supervised by someone responsible for their safety and have received instructions on how to use the unit.
- Children must be supervised to ensure that they do not play with the device.
- Do not use this unit as an aid to or a replacement for medical applications. This may exacerbate chronic illness and symptoms.
- Do not treat any areas of the body, which show swellings, burns, inflammations, rashes, wounds or sensitive areas.
- You should refrain from using the device or consult your physician prior to use if:
  - you are pregnant,
  - you have a pacemaker, artificial joints or electronic implants,
  - you suffer from one or more of the following illnesses or medical conditions: circulatory disorder, varicose veins, open wounds, contusions, skin cracks, phlebitis.
- The unit has a hot surface. Persons insensitive to heat must be careful when using the unit.
- Discontinue use and consult your physician if you feel pain or if the massage feels uncomfortable.
- Avoid falling asleep while using the massage chair.

**WARNING**
**Make sure there are no children, pets or other obstacles behind or underneath the massage chair.**

**WARNING**
**Danger of tipping – Do not load the armrests or the back rest one-sided. Never let children be near the device without close supervision!**

## 2.1 Items supplied and packaging

Please check first of all that the device is complete and is not damaged in any way. In case of doubt, do not use it and contact your supplier or your service centre.

The following parts are included:
- 1 **medisana** Massage Chair **MS 1000/1100**
- 1 Power cable
- 1 Instruction manual

The packaging can be reused or recycled. Please dispose properly of any packaging material no longer required. If you notice any transport damage during unpacking, please contact your supplier without delay.

**WARNING**
**Please ensure that the polythene packing is kept away from he reach of children!**
**Risk of suffocation!**

## 2.2 Setting up the device

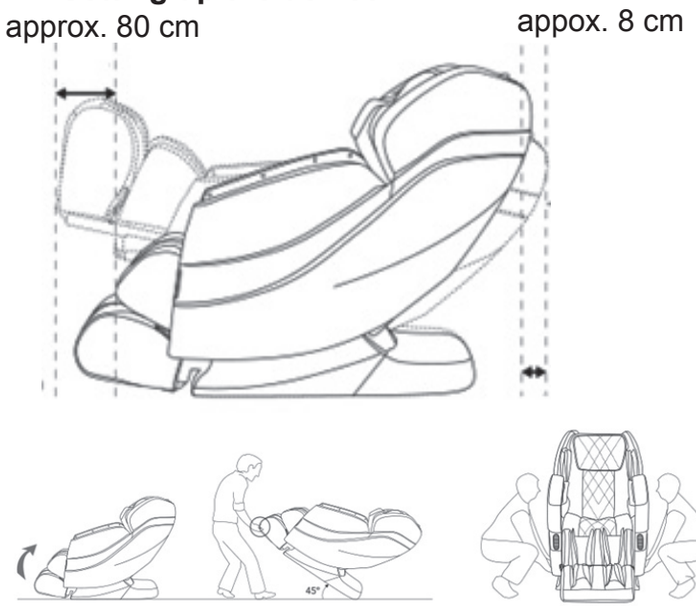


- Place the unit so that other objects or walls are at a sufficient distance from the unit (see illustration).
- Place the unit on a mat to prevent damage to the floor.
- The size of the mat must be sufficient (more than 220 cm) to cover the areas where the unit touches and where the leg support may touch the floor, as shown in the figure above.
- Install the unit near a wall outlet.

# 3 Operating

## 3.1 Preparation

- Make sure that there are no persons, pets or other objects in the vicinity of the product.
- Before sitting on the product, make sure that there are no foreign objects between two parts of the product.
- Never put your hands, arms or head between the backrest and the back cover.
- Do not place pets on the product (e.g. on the backrest or armrests).

### 3.2 Power on the device

- Plug the mains cable completely into the mains connection on the device.

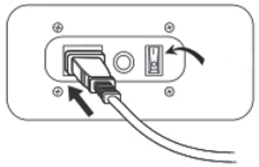

see postion ❽

- Plug the power plug into a wall outlet.
- Set the on/off switch to the „I“ position.

**If the electrical connection is interrupted during the massage, massage heads will return immediately to the parking position after being reconnected to the power supply.**

**If the massage heads are not extended:**
**Press the On/Off button on the remote control to return the massage heads to their original position.**

### 3.3 Functions and remote control

After the unit is powered and the On/Off switch is set to position „I“, the unit is in sleep mode.
Only a few basic functions are available in this mode.
The ❷❻ buttons change the angle of the back section and the leg section of the device. Button ❾ switches the unit on completely.

**Overview of all remote control buttons**
❾ On/Off button: The button and the LC display light up.
Now select one of the massage function buttons to start the massage.
Press button ❾ again to end all massage functions. The moving parts of the massage chair will then return to their original position.

❿ Pause: Press this button to pause during a previously selected massage mode. The button flashes and the time control for the massage programs is also paused. Press the button again to continue the massage.

⓫ Heating function
1. button press = activate heating function for lumbar
2. button press = switch off the heating function

⓬ Switch foot massage roller on and off

⓭ Automatic programs: Select one of the 6 available automatic programs. The device first performs a scan to determine the shoulder height. If you are not satisfied with the determined position, you can readjust it within 10 seconds using the Up ❷❺/Down ❷❹ buttons. The selected program will then start.

Relax
Fitness
Health = a massage like in a spa
Vigorous = powerful massage
Neck & Shoulder
Waist & Buttock

❷❻ Back and leg section adjustment: the ❷❻ buttons change the angle of the back section and leg section of the device. Press and hold the respective button once to start the movement, release the button to stop the movement. The key „ZGR“ selects the „Zero-G-Mode“. The massage chair moves you into a horizontal position that feels like weightlessness.

⓮ spot massage/partial back massage:
Spot massage at the current point on the back.
Press the button again to switch to partial back massage -
The massage heads move up and down 8 cm at the selected point.

**Overview of all buttons on the remote control (advanced functions):**
⓯ LED lighting function
Each time this button is pressed, the colours of the LED lighting are changed in the order Red>Blue>Green>Three colours in automatic cycle>Switch off.
Note: When the massage chair is switched on, the three colours of the automatic cycle are run through. The automatic programs have preset LED colours. Press the button to change the LED colour.

⓱ Button for manual selection of the massage method:
Switch through in the following order: Kneading, Swedish, Tapping, Shiatsu, Calpping, Roll massage, end function.
Note: Kneading, Swedish, tapping, shiatsu and tapping massage each have two selectable massage sequences.

⓰ (only with kneading massage activated): Change the intensity of the massage in 5 steps.
㉓ (only with tapping, clapping, swedish or shiatsu massage activated): Change the speed of the back massage in 5 steps
㉒ For tapping, clapping, shiatsu, roll massage: Change the distance between the massage heads in 3 steps.
⓲ Vibration: Switch the vibration of the seat on and off.
Also works with the automatic programs.

⓳ Air pressure massage of the whole body (automatic mode): on/off
⓴ Manual selection of air pressure massage areas:
Leg support -> Arm support -> Shoulders -> Off
㉑ Adjust the intensity of the air pressure massage in 5 steps
(works in automatic and manual mode)

### 3.4 Bluetooth Function

The speaker of the massage chair only works when the device is switched on. Connect your Smartphone, Tablet or PC to the massage chair via Bluetooth.

### 3.5 Switching off the device

Press the Power button ❾ on the remote control.
All functions are terminated - but the massage heads are still moving to their parking position. Wait a few seconds.

Then set the on/off switch (position ❽) to position „O“ and disconnect the device from the power socket.

### 3.6 Troubleshooting

| problem | possible cause | suggestion |
|---|---|---|
| The device does not work | The device is not plugged in properly | Ensure the voltage on the device corresponds to the local mains voltage and then plug in again. Make sure the outlet is properly working. |
| The device stopped working | The device has just finished its auto timer session and has automatically switched to standby mode. | If you want another session, press the power button again. |
| The device stopped working | You may have used the device continuously for 45 minutes where the over-heat protection has been activated. | Unplug the device and let it cool down for 60 minutes before you use it again. |
| The device stopped working | An excessive load has been applied on the device. | Reduce the excessive load and start again. |
| The device is abnormally warm | The device is likely to be overused. | Unplug the device and let it cool down before using it again. |
| Noise can be heard from the device | Noise is made by the mechanical parts of the device. | This is normal and does not mean that the device is faulty. |

If the problem encountered is not listed, please try the following suggestions:
1. Turn off the product and unplug it.
2. Wait for 60 minutes.
3. Plug the product back to the recommended outlet and restart.
4. If the problem persists, contact the authorized service center.

The service centre address is shown on the attached leaflet.

## 4.1 Cleaning and maintenance

- Before cleaning the device, make sure that it is turned off and the mains plug is removed from the socket. Allow the unit to cool down. Only clean the Shiatsu massage seat cover with a soft cloth slightly dampened with a mild detergent (e.g. soap suds).
- Under no circumstances should you use aggressive detergents, strong brushes, solvents, petrol, thinners or alcohol. These could damage the surface.
- When cleaning, never immerse the unit in water and make sure that no water gets into the unit.
- Wait until the device is completely dry before using it again.
- Do not dry the surface by a hair drier.

## 4.2 Disposal

This product must not be disposed of together with domestic waste. All users are obliged to hand in all electrical or electronic devices, regardless of whether or not they contain toxic substances, at a municipal or commercial collection point so that they can be disposed of in an environmentally acceptable manner. Consult your local authority or your supplier for information about disposal.

## 4.3 Technical specifications

| | | |
|---|---|---|
| Name | : | **medisana** Massage Chair **MS 1000/1100** |
| Model | : | EC-3202 |
| power supply | : | 220-240 V~, 50-60 Hz |
| power consumption | : | 100 W |
| Dimensions (mm) | : | upright: 154x76.6x113 cm, lying: 180x76.5x94 cm |
| weight | : | approx. 100 kg |
| cable lengths | : | Power cord = 190 cm, remote control = 150 cm |
| operating conditions | : | 0 - 35 °C / 20 - 80 % relative humidity |
| storage conditions | : | -5 - 35 °C / 20 - 80 % relative humidity |
| Article No. | : | 87706/87707 |
| EAN number | : | 4015588 87706 3/ 4015588 87707 0 |

**Loadable up to 100 kg**

**In accordance with our policy of continual product improvement, we reserve the right to make technical and visual changes without notice.**

The current version of this instruction manual can be found under www.medisana.com

## Warranty and repair terms

Please contact your supplier or the service centre in case of a claim under the warranty. Please prepare a copy of your receipt and state what the defect is.
The following warranty terms apply:

**1.** The warranty period for **medisana** products is 3 years from date of purchase. In case of a warranty claim, the date of purchase has to be proven by means of the sales receipt or invoice.

**2.** Defects in material or workmanship will be corrected free of charge within the warranty period.

**3.** Repairs under warranty do not extend the warranty period either for the unit or for the replacement parts.

**4.** The following is excluded under the warranty:
- **a.** All damage which has arisen due to improper treatment, e.g. non-observance of the user instructions.
- **b.** All damage which is due to repairs or tampering by the customer or unauthorised third parties.
- **c.** Damage which has arisen during transport from the manufacturer to the consumer.
- **d.** Accessories which are subject to normal wear and tear.

**5.** Liability for direct or indirect consequential losses caused by the unit are excluded even if the damage to the unit is accepted as a warranty claim.

**medisana GmbH**
Jagenbergstr. 19
41468 NEUSS
GERMANY

The service centre address is shown on the attached leaflet.

medisana®

MS 1000/1100

# FR Fauteuil de massage Deluxe

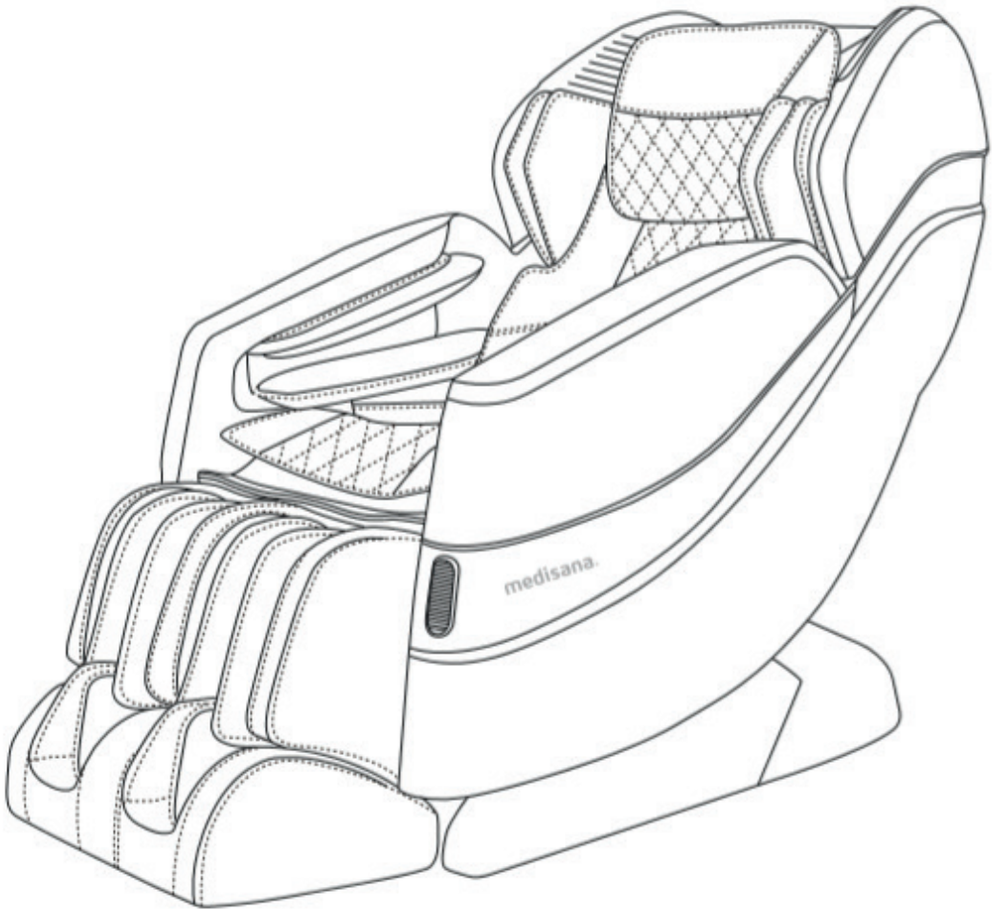


**Mode d'emploi** Veuillez le lire attentivement !

**Pression 100 kg**

CE **Art. 87706/87707**

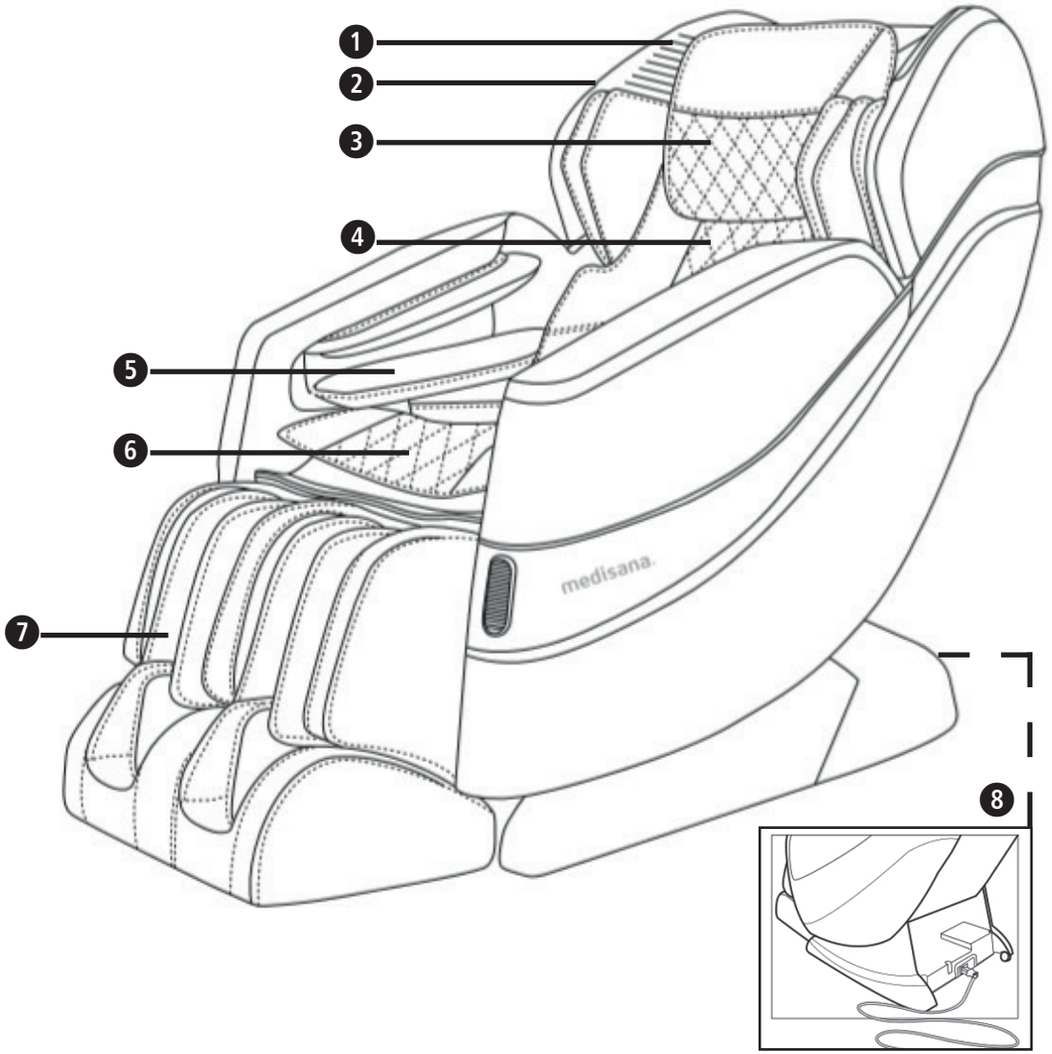

voir page 22 et suiv.

**FR**
1. haut-parleur
2. Surface lumineuse à LED
3. Oreiller
4. Dossier
5. Support pour les bras
6. Coussin de siège
7. Support pour les jambes
8. Prise pour câble d’alimentation secteur/ Commutateur MARCHE / ARRÊT

## INDICATIONS IMPORTANTES ! CONSERVEZ-LES PRÉCIEUSEMENT !

**Lisez attentivement le mode d'emploi, en particulier les consignes de sécurité, avant d'utiliser l'appareil et conservez le mode d'emploi pour une utilisation ultérieure. Si vous confiez l'appareil à un tiers, veuillez impérativement joindre ce mode d'emploi.**

***Légende des symboles***

**Ce mode d'emploi fait partie intégrante de cet appareil. Il contient d'importantes instructions pour la mise en service et l'utilisation. Lisez ce mode d'emploi dans son intégralité. Le non-respect de ces instructions peut entraîner des blessures graves ou risque d'endommager l'appareil.**

**AVERTISSEMENT**
**Ces avertissements doivent être respectés, pour éviter de blesser l'utilisateur ou d'endommager l'appareil.**

**LOT** **Numéro de LOT** **Fabricant**

**Protéger de l'humidité ! Conserver au sec !**

**Uniquement pour utilisation à l'intérieur !**

**ATTENTION**
**Ces avertissements doivent être respectés pour éviter d'éventuels dommages à l'appareil.**

**REMARQUE**
**Ces instructions vous procurent des informations supplémentaires utiles sur l'installation ou le fonctionnement.**

**pour l'alimentation électrique**

- Avant de brancher l'appareil à votre alimentation secteur, veuillez vous assurer que la tension d'alimentation indiquée sur la plaque signalétique correspond à celle de votre secteur.
- Ne faites pas fonctionner l'appareil avec un boîtier d'alimentation autre que celui d'origine.
- N'utilisez pas l'appareil près d'émetteurs électromagnétiques à haute fréquence.
- Cet appareil n'est pas adapté à une utilisation en présence de mélanges anesthésiques inflammables avec l'air, l'oxygène ou le protoxyde d'azote.
- Gardez le cordon d'alimentation et l'appareil à l'écart de la chaleur, des surfaces chaudes, de l'humidité et des liquides.
- Ne touchez jamais la fiche secteur ou l'interrupteur avec les mains mouillées ou humides ou lorsque vous êtes debout dans l'eau.
- Les parties électriques sous tension de l'appareil ne doivent pas entrer en contact avec le liquide.
- Ne saisissez jamais un appareil qui est tombé dans l'eau. Débranchez immédiatement la fiche secteur.
- L'appareil doit être branché de manière à ce que la fiche secteur soit librement accessible.
- Débranchez toujours la fiche secteur de la prise de courant immédiatement après l'utilisation.
- Pour débrancher l'appareil du secteur, ne tirez jamais sur le câble- secteur, mais tirez toujours en saisissant la fiche secteur !
- Ne portez pas, ne tirez pas ou ne tournez pas l'appareil par le cordon d'alimentation.

**avant d'utiliser l'appareil**

- Retirez tous les objets pointus portés sur soi et dans les poches, tels que les clés et les stylos.
- Vérifiez soigneusement l'état des câbles et de l'appareil avant chaque utilisation. Un appareil défectueux ne doit pas être mis en service.
- Si des dommages à l'appareil ou aux parties du câble sont visibles, s'il ne fonctionne pas correctement, si le câble ou l'appareil est humide, ne l'utilisez pas.
- Si le cordon d'alimentation est endommagé, il doit être remplacé uniquement par **medisana**, un revendeur agréé ou une personne possédant les qualifications appropriées.
- N'utilisez pas l'appareil sous une couverture ou des coussins. Ne recouvrez en aucun cas l'appareil pendant son utilisation. Une surchauffe peut entraîner des brûlures, un choc électrique ou des blessures.

**pour le fonctionnement de l'appareil**

- Utilisez l'appareil uniquement conformément à l'usage prévu dans le mode d'emploi. Le droit à la garantie expire en cas d'utilisation non conforme.
- N'utilisez pas d'accessoires ou de pièces de rechange qui ne sont pas fournis par le fabricant.
- Ne laissez pas l'appareil sans surveillance lorsqu'il est branché au secteur.
- Évitez tout contact de l'appareil avec des objets pointus ou tranchants. N'utilisez pas d'aiguilles ou de vis sur l'appareil.
- Ne placez jamais et/ou n'utilisez jamais l'appareil directement à côté d'un radiateur électrique ou d'une autre source de chaleur.
- Ne vous tenez pas debout sur l'appareil.
- Utilisez l'appareil uniquement dans des endroits suffisamment spacieux et où une bonne ventilation est assurée. Ne bloquez pas les ouvertures de ventilation.
- N'utilisez pas la fonction massage pendant plus de 30 minutes. Un massage trop long peut entraîner une hyperstimulation des muscles et des stimulations nerveuses.

**ATTENTION**
**Ne déplacez pas le fauteuil lorsque le cordon d'alimentation est branché. Le câble peut se rompre.**

**L'appareil est uniquement destiné à un usage domestique et non à un usage commercial ou médical. Si vous avez des préoccupations en matière de santé, parlez-en à votre médecin avant d'utiliser le fauteuil.**

**N'utilisez pas le fauteuil de massage dans des pièces humides (par ex. près d'une baignoire ou d'une douche).**

- N'exposez pas l'appareil à la lumière directe du soleil.
- Pour éviter tout risque d'électrocution, retirez immédiatement la fiche de la prise de courant :
  - en cas de dysfonctionnement pendant l'utilisation
  - après chaque utilisation
  - avant chaque nettoyage et entretien.

**concernant la maintenance et le nettoyage**

- L'appareil ne nécessite pas de maintenance.
- En cas de dysfonctionnements, ne réparez pas vous-même l'appareil. Non seulement cela annule tout droit à la garantie, mais des risques graves peuvent également survenir (incendie, électrocution, blessures). Confiez les réparations uniquement à un service après-vente agréé.
- Le nettoyage et l'entretien-utilisateur ne doivent pas être effectués par des enfants sans surveillance.
- N'introduisez jamais un quelconque objet dans l'une des ouvertures.

**pour les cas particuliers**

- L'appareil est conçu pour une personne pesant au maximum 100 kg.
- Cet appareil n'est pas destiné à être utilisé par des personnes (y compris les enfants de moins de 14 ans) ayant des capacités physiques, sensorielles ou mentales, une expérience et/ou des connaissances limitées, sauf si elles sont sous la surveillance d'une personne responsable pour leur sécurité qui les instruit sur la manière d'utiliser appareil.
- Les enfants doivent être surveillés pour s'assurer qu'ils ne jouent pas avec l'appareil.
- N'utilisez pas cet appareil dans le but d'accompagner ou de remplacer des applications médicales. Cela pourrait aggraver les douleurs et les symptômes chroniques.
- N'utilisez pas l'appareil sur des parties du corps présentant des gonflements, brûlures, inflammations, éruptions cutanées, plaies ou sur d'autres endroits sensibles.
- Vous devez vous abstenir de l'utiliser ou consultez d'abord votre médecin si : - vous êtes enceinte, - vous avez un stimulateur cardiaque, des prothèses articulaires ou des implants électroniques, - si vous souffrez d'une ou plusieurs des maladies ou affections suivantes : troubles circulatoires, varices, plaies ouvertes, ecchymoses, lésions cutanées, phlébites.
- La surface de l'appareil est chaude. Les personnes insensibles à la chaleur doivent être prudentes lors de l'utilisation.
- Si vous ressentez des douleurs ou une impression désagréable lors du massage, interrompez l'utilisation et parlez-en à votre médecin.
- Évitez de vous endormir pendant l'utilisation de l'appareil.

**Avant chaque utilisation, assurez-vous qu'il n'y a ni enfants, ni animaux domestiques, ni obstacles sous ou derrière l'appareil !**

**AVERTISSEMENT**
**Risque de basculement - Les accoudoirs et le dossier ne doivent pas être chargés d'un seul côté. Ne laissez pas les enfants sans surveillance sur ou près du fauteuil !**

## 2.1 Contenu de la livraison et emballage

Veuillez d'abord vérifier que l'appareil a bien été livré avec l'ensemble de ses composants et ne présente aucun dommage. En cas de doute, ne mettez pas l'appareil en service et contactez votre revendeur ou votre service après-vente.
La livraison inclut :
• 1 **fauteuil de massage** medisana **MS 1000/1100**
• 1 câble d'alimentation
• 1 mode d'emploi

Les emballages sont réutilisables ou peuvent être recyclés. Veuillez éliminer les matériaux d'emballage non utilisés de manière appropriée. Si vous constatez des dommages dus au transport lors du déballage, veuillez contacter immédiatement votre revendeur.

**AVERTISSEMENT**
**Veillez à ce que les films d'emballage ne tombent pas entre les mains des enfants.**
**Il y a risque de suffocation !**

## 2.2 Installation de l'appareil

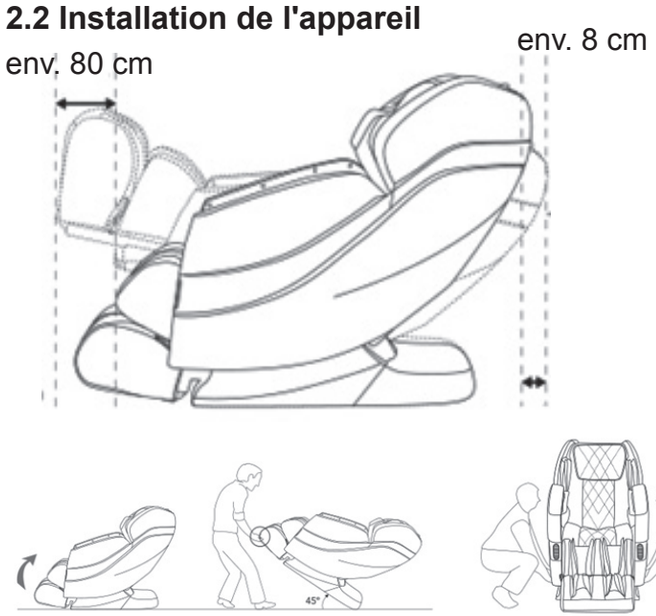


- Installez l'appareil de telle sorte que d'autres objets ou les murs soient à une distance suffisante de l'appareil (voir illustration).
- Placez l'appareil sur un support pour éviter d'endommager le sol.
- La taille du support doit être suffisante (plus de 200 cm) pour couvrir la surface sur laquelle l'appareil et les pieds sont posés.
- Installez l'appareil près d'une prise électrique.

# 3 Application

## 3.1 Préparation

- Assurez-vous qu'il n'y a ni personnes, ni animaux domestiques, ni autres objets à proximité de l'appareil.
- Avant de vous asseoir sur l'appareil, assurez-vous qu'il n'y a pas de corps étrangers entre deux pièces de l'appareil.
- Ne placez jamais vos mains, vos bras ou votre tête entre le dossier et la couverture arrière.
- Ne posez pas d'animaux de compagnie sur l'appareil (par ex. sur le dossier ou les accoudoirs).

### 3.2 Alimentation électrique de l'appareil

- Branchez le câble d'alimentation dans la prise de l'appareil.

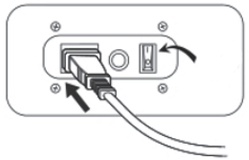

voir position ❽

- Branchez la fiche secteur dans une prise de courant.
- Mettez l'interrupteur Marche/Arrêt en position « I ».

**Si l'alimentation électrique est interrompue pendant le massage, les têtes de massage reviennent en position de repli immédiatement après la remise sous tension.**

**Si les têtes de massage ne sont pas déployées : Appuyez sur la touche Marche/Arrêt de la télécommande pour remettre les têtes de massage dans leur position initiale.**

### 3.3 Fonctions et télécommande

Lorsque l'appareil est sous tension et que l'interrupteur Marche/Arrêt est en position « I », l'appareil est en mode veille.
Seules quelques fonctions de base sont disponibles dans ce mode.

- les boutons ㉖ modifient l'inclinaison du dossier et du repose-jambes de l'appareil
- le bouton ❾ allume l'appareil

**Aperçu de tous les boutons de la télécommande**

❾ Bouton Marche/Arrêt : Le bouton et l'écran LCD s'allument.
Sélectionnez ensuite un bouton de fonction de massage pour commencer le massage. Appuyez de nouveau sur le bouton ❾ pour désactiver toutes les fonctions de massage. Les parties mobiles du fauteuil de massage reviennent ensuite à leur position initiale.

❿ Pause : Appuyez sur ce bouton pour faire une pause au cours d'un mode de massage préalablement sélectionné. Le bouton clignote et la temporisation des programmes de massage est également suspendue. Appuyez de nouveau sur le bouton pour continuer le massage.

⓫Fonction de chauffage
1. Pression sur le bouton = activation de la fonction de chauffage dans le bas du dos
2. Pression sur le bouton = désactiver la fonction de chauffage

⓬ Massage des pieds aux rouleaux : Activation et désactivation de la fonction de massage de la plante des pieds. Remarque : Ce bouton fonctionne également pour les programmes automatiques.

⓭ Programmes automatiques : Sélectionnez l'un des 6 programmes automatiques disponibles. L'appareil effectue d'abord un balayage pour déterminer la hauteur de l'épaule. Si vous n'êtes pas satisfait de la position obtenue, vous pouvez la réajuster dans les 10 secondes en utilisant les boutons ㉕/㉔. Le programme sélectionné démarre ensuite.

Relax = relaxation
Fitness = activation, massage doux
Health = un massage comme au spa
Vigorous = massage vigoureux
Neck & Shoulder = Cou & épaule
Wainst & Buttock = Hanche et fesses

㉖ Réglage du dossier et du repose-jambes : les boutons ㉖ modifient l'inclinaison du dossier et du repose-jambes de l'appareil. Appuyez et maintenez le bouton enfoncé pour démarrer le mouvement, relâchez-le pour arrêter le mouvement. Le bouton « ZGR » sélectionne le « mode Zero-G ». Le fauteuil de massage vous met dans une position horizontale qui vous donne l'impression d'être en apesanteur.

⓮ Massage ciblé/massage de zones :
Massage ciblé au point actuel du dos.
Une nouvelle pression sur le bouton permet de passer au massage de la zone. Les têtes de massage se déplacent de 8 cm vers le haut et vers le bas à l'endroit sélectionné.

**Aperçu de tous les boutons de la télécommande (Fonctions avancées) :**

⓯ Fonction d'éclairage LED

À chaque pression sur ce bouton, les couleurs d'éclairage des LEDs changent dans l'ordre suivant : « Rouge>Bleu>Vert>Trois couleurs en cycle automatique>Éteindre ».

Remarque : Lorsque le fauteuil de massage est activé, les trois couleurs du cycle automatique défilent. Les programmes automatiques ont des couleurs de LED préréglées. Appuyez sur le bouton pour changer la couleur de la LED.

Bouton ⓱ pour la sélection manuelle de la méthode de massage :
Commuter en respectant l'ordre suivant : Massages par pétrissage, suédois, par tapotement, shiatsu, par battement, au rouleau, désactiver la fonction.
Remarque : Les massages par pétrissage, suédois, par tapotement, shiatsu, par battement ont chacun deux séquences de massage sélectionnables.

⓰ (uniquement en cas de massage par pétrissage activé) : Sélection de la force de massage en 5 niveaux. Chaque pression sur le bouton augmente la force de massage.

㉓ (uniquement pour les massages par tapotement, battement, suédois, shiatsu) : Modifier la vitesse de massage en 5 paliers

㉒ Pour les massages par tapotement, battement, shiatsu, au rouleau : Modifier l'écartement des têtes de massage en 3 paliers.

⓲ Vibration : Activation et désactivation de la vibration du siège. Fonctionne également pour les programmes automatiques.

⓳ Massage à air comprimé sur tout le corps (mode automatique) : marche/arrêt

⓴ Sélection manuelle des zones de massage à air comprimé :
Repose-jambes -> Accoudoirs -> Épaules -> Arrêt

㉑ Réglage de l'intensité du massage à air comprimé en 5 paliers

### 3.4 Fonction Bluetooth

Le haut-parleur du fauteuil de massage ne fonctionne que lorsque l'appareil est allumé. Connectez votre Smartphone, tablette ou PC au fauteuil de massage via Bluetooth.

### 3.5 Éteindre l’appareil

Appuyez sur le bouton Marche/Arrêt ❾ de la télécommande.
Toutes les fonctions sont désactivées, les têtes de massage se mettent progressivement en position de repli. Pour cette raison, attendez quelques secondes.

Mettez ensuite l'interrupteur Marche/Arrêt (position ❽) en position « O » et débranchez l'appareil de la prise électrique.

### 3.6 Détecter et corriger les défauts

| Problème | cause probable | Proposition de solution |
|---|---|---|
| L’appareil ne fonctionne pas | L'appareil n'est pas bien branché | Vérifiez si l'alimentation électrique de la prise correspond à la tension requise de l'appareil. |
| L'appareil s'est éteint | L'appareil est passé en mode veille après la fin d'un programme | Appuyez sur le bouton Marche/Arrêt de la télécommande |
| L'appareil s'est éteint | La protection contre la surchauffe est activée après 45 minutes d'utilisation continue | Débranchez l'appareil du secteur et laissez-le refroidir pendant au moins 60 minutes. |
| L’appareil ne fonctionne pas | Le poids limite a été dépassé | Réduisez la charge de poids |
| L'appareil est très chaud | L'appareil a probablement trop longtemps été utilisé | Débranchez l'appareil du secteur et laissez-le refroidir |
| L'appareil émet des bruits | Les pièces mécaniques de l'appareil émettent du bruit | Il s'agit d'un processus normal et cela ne révèle aucun dysfonctionnement. |

Pour les problèmes qui ne sont pas listés ici, veuillez essayer la solution suivante :

1. Éteindre l’appareil et le débrancher de l'alimentation électrique.
2. Attendre 60 minutes
3. Rebrancher l'appareil et le rallumer.
4. Si le problème persiste, veuillez contacter le service après-vente.

Vous trouverez les coordonnées de contact dans l'annexe service jointe.

### 4.1 Nettoyage et entretien

- Avant de nettoyer l'appareil, assurez-vous que l'appareil est éteint et que la fiche secteur est débranchée. Nettoyez l'appareil refroidi uniquement avec un chiffon humide et doux.
- N'utilisez jamais de produits de nettoyage agressifs, de brosses dures, de solvants ou d'alcool. Cela pourrait endommager la surface.
- Ne plongez jamais l'appareil dans l'eau pour le nettoyer et assurez-vous que de l'eau ne pénètre pas à l'intérieur de l'appareil.
- Réutilisez l'appareil seulement s'il est complètement sec.
- Ne séchez jamais l'appareil avec un sèche-cheveux.

### 4.2 Remarque concernant la mise au rebut

Cet appareil ne doit pas être mis au rebut avec les ordures ménagères. Chaque utilisateur est tenu de rapporter tous les appareils électriques ou électroniques, qu'ils contiennent ou non des substances nocives, à un point de collecte dans sa ville ou dans le commerce, afin qu'ils puissent être éliminés de manière écologique. Adressez-vous aux autorités locales ou à votre revendeur pour la mise au rebut.

### 4.3 Caractéristiques techniques

| | |
|---|---|
| Nom | : **Fauteuil de massage** medisana **MS 1000/1100** |
| Modèle | : **EC-3202** |
| Alimentation électrique | : 220-240 V~, 50-60 Hz |
| Puissance absorbée | : 100 W |
| Dimensions | : droit 154 x 76,6 x 113 cm, allongé : 180x76,5x94 cm |
| Poids | : env. 100 kg |
| Longueurs de câble | : Câble secteur = 190 cm, télécommande = 150 cm |
| Conditions de fonctionnement | : 0 - 35 °C / 20 - 80 % d'humidité relative |
| Conditions de stockage | : -5 - 35 °C / 20 - 80 % d'humidité relative |
| N° d'article | : 87706/87707 |
| Numéro EAN | : 4015588 87706 3/ 4015588 87707 0 |

**Poids admissible jusqu'à 100 kg**

**Par souci d'amélioration constante de nos produits, nous nous réservons le droit d'effectuer des modifications techniques et de conception.**

Vous pouvez consulter la version actuelle de ce mode d'emploi à l'adresse suivante : www.medisana.com

### Conditions de garantie et de réparation

En cas de réclamation au titre de la garantie, veuillez vous adresser directement au commerce spécialisé ou au service client. Veuillez indiquer le défaut et joindre une copie de la facture.
Les conditions de garantie suivantes s'appliquent :

**1.** Les produits **medisana** sont garantis trois ans à compter de la date de vente. En cas de réclamation au titre de la garantie, la date de vente doit être attestée par un justificatif d'achat ou une facture.

**2.** Les vices dus à des défauts de matériel ou de fabrication sont réparés gratuitement pendant la période de garantie.

**3.** Un octroi de garantie ne permet pas l'extension de la durée de garantie, que ce soit pour l'appareil ou pour les pièces échangées.

**4.** Sont exclus de la garantie :

- **a.** tous les dommages causés par une manipulation incorrecte, par exemple en raison du non-respect du mode d'emploi.
- **b.** les dommages liés à la remise en état ou à l'intervention de l'acheteur ou de tiers non habilités.
- **c.** Les dommages de transport survenus sur le trajet entre le fabricant et l'utilisateur.
- **d.** Les pièces de rechange soumises à l'usure normale.

**5.** La responsabilité pour les dommages consécutifs directs ou indirects causés par l'appareil est exclue, même si le dommage à l'appareil a été reconnu comme un cas de garantie.

**medisana GmbH**
Jagenbergstr. 19
41468 NEUSS
ALLEMAGNE

Vous trouverez l'adresse de service sur la feuille séparée ci-jointe.

medisana®

MS 1000/1100

# IT Poltrona massaggiante Deluxe

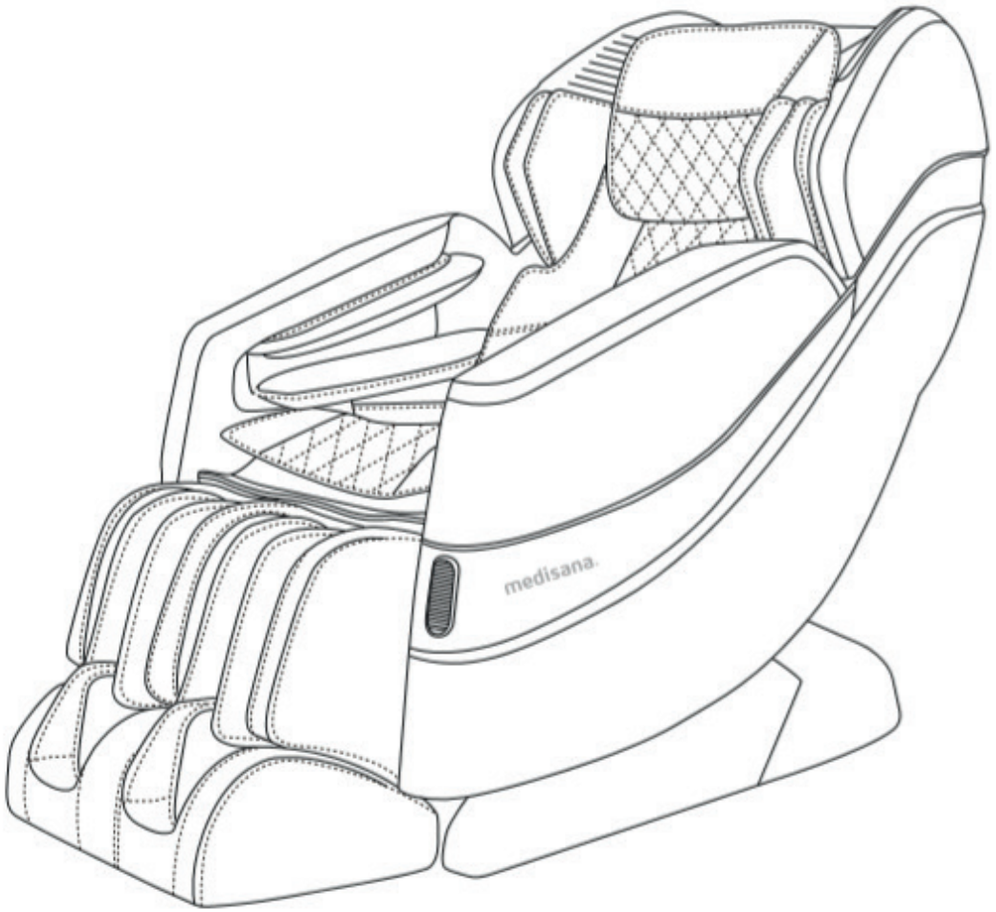


**Istruzioni per l'uso** Si prega di leggere attentamente!

**max. 100 kg**

CE **Art. 87706/87707**

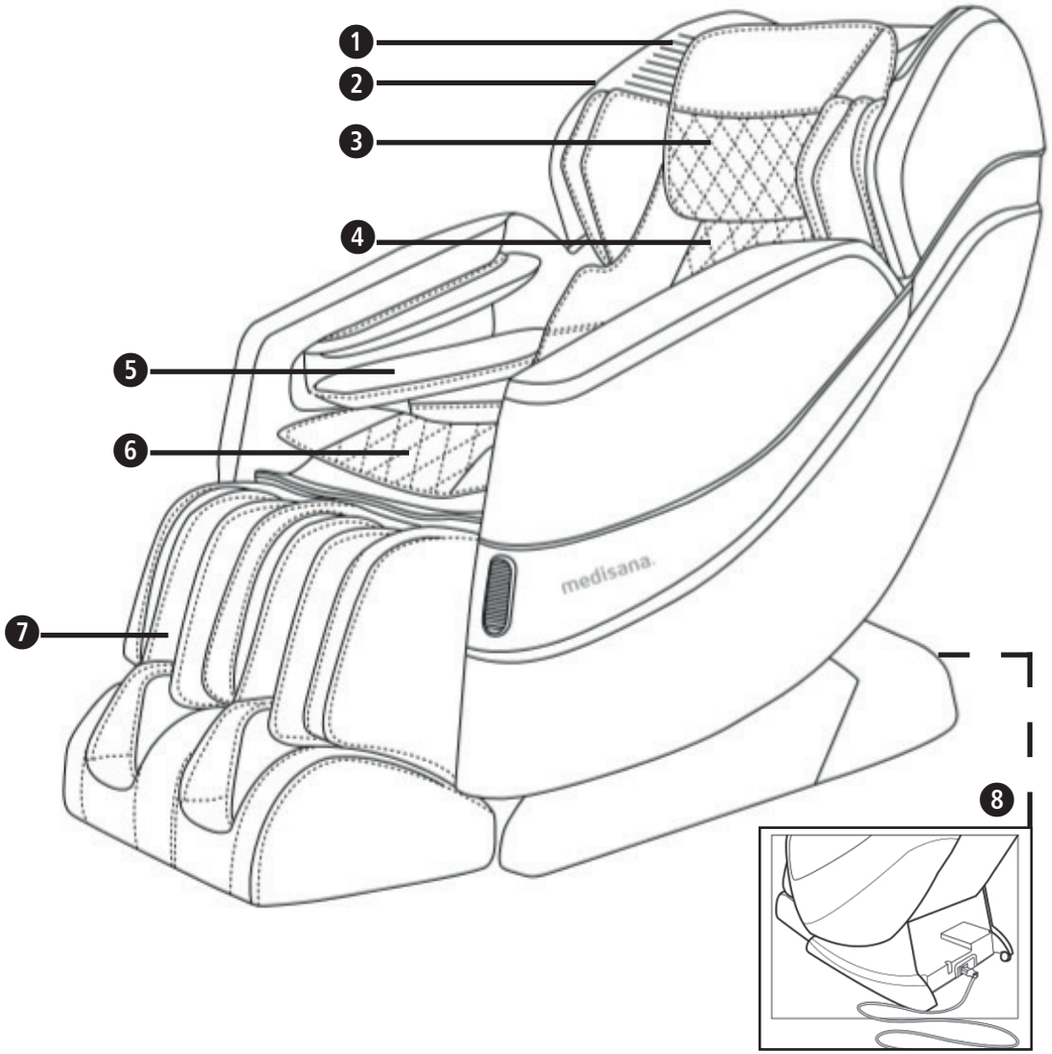

Vedere pagina 30 e segg.

**IT**

1. Bluetooth
2. Superficie illuminata a LED
3. Poggiatesta
4. Schienale
5. Appoggio per le braccia
6. Cuscino seduta
7. Appoggio per gambe
8. Connettore di alimentazione
   Interruttore ON | OFF

## INDICAZIONI IMPORTANTI! CONSERVARE ASSOLUTAMENTE!

**Leggere attentamente le istruzioni per l'uso, in particolare le indicazioni di sicurezza prima di utilizzare l'apparecchio e conservarle per eventuali impieghi futuri. In caso di consegna dell'apparecchio a terzi consegnare assolutamente anche le presenti istruzioni per l'uso.**

***Spiegazione dei simboli***

**Le presenti istruzioni per l'uso sono parte integrante dell'apparecchio. Esse contengono informazioni importanti sull'azionamento e sulla gestione dell'apparecchio. Leggere per intero le istruzioni per l'uso. Il mancato rispetto delle presenti istruzioni può comportare gravi lesioni o danni all'apparecchio.**

**AVVERTENZA**
**Rispettare le presenti avvertenze per evitare possibili lesioni all'utilizzatore o danni all'apparecchio.**

LOT **LOTTO numero** **Fabbricante**

**Proteggere dall'umidità! Conservare in luogo asciutto!**

**Solo per l'uso in ambienti chiusi!**

**ATTENZIONE**
**Rispettare le presenti indicazioni per evitare possibili danni all'apparecchio.**

**NOTA**
**Le presenti indicazioni vi forniscono ulteriori informazioni sull'installazione e sul funzionamento.**

**Alimentazione elettrica**

- Prima di collegare l'apparecchio all'alimentazione di corrente prestare attenzione che la tensione indicata sulla targhetta corrisponda a quella di rete.
- Non utilizzare il dispositivo con un altro alimentatore diverso da quello originale.
- Non utilizzare l'apparecchio vicino a trasmettitori elettromagnetici ad alta frequenza.
- Questo apparecchio non è adatto all'impiego in presenza di miscele di anestetici infiammabili con aria, ossigeno o gas esilarante.
- Tenere il cavo di rete e l'apparecchio lontano da fonti di calore, da superfici calde, da umidità e liquidi.
- Non toccare mai la spina di alimentazione o l'interruttore di rete con le mani bagnate o umide o stando nell'acqua.
- Parti dell'apparecchio che trasmettono tensione non devono venire a contatto con liquidi.
- Non toccare l'apparecchio se è caduto in acqua. Staccare immediatamente la spina.
- L'apparecchio deve essere collegato in modo che la spina sia accessibile.
- Subito dopo l'uso staccare la spina dalla presa.
- Per staccare l'apparecchio dalla rete di alimentazione non tirare mai il cavo di rete ma staccarlo dalla spina.
- Non trasportare, tirare o girare l'apparecchio tenendolo per il cavo di rete.

**prima di mettere in funzione l'apparecchio**

- Allontanare dal corpo e dalle tasche tutti gli oggetti appuntiti - come chiavi o penne.
- Prima di ogni utilizzo verificare che il cavo e l'apparecchio non presentino danni. Non mettere in funzione un apparecchio guasto.
- Non utilizzare l'apparecchio se presenta danni visibili al dispositivo o ai cavi, se non funziona perfettamente, se il cavo o l'apparecchio sono umidi.
- Se il cavo di alimentazione è danneggiato, potrà essere sostituito esclusivamente da **medisana**, da un distributore autorizzato o da una persona debitamente qualificata.
- Non utilizzare l'apparecchio sotto coperte o cuscini. Non coprire mai l'apparecchio durante il suo funzionamento. Il surriscaldamento può provocare ustioni, scosse elettriche o lesioni.

**per mettere in funzione l'apparecchio**

- Utilizzare l'apparecchio solo per lo scopo previsto e secondo le istruzioni per l'uso. In caso di modifica della destinazione d'uso il diritto alla garanzia decade.
- Non utilizzare accessori o ricambi non provenienti dal fabbricante.
- Non lasciare l'apparecchio incustodito quando è collegato alla rete elettrica.
- Evitare il contatto dell'apparecchio con oggetti appuntiti o taglienti. Non applicare aghi o viti all'apparecchio.
- Non collocare e/o utilizzare l'apparecchio direttamente vicino a una stufa elettrica o ad altre fonti di calore.
- Non posizionarsi sopra l'apparecchio
- Utilizzare l'apparecchio solo in luoghi con sufficiente spazio libero e dove sia garantita una buona ventilazione. Non bloccare le aperture di ventilazione.
- Non applicare la funzione di massaggio per più di 30 minuti. La durata troppo prolungata del massaggio può causare un'eccessiva stimolazione dei muscoli e irritare i nervi.

**ATTENZIONE**
**Non muovere la poltrona quando il cavo di alimentazione è inserito. Il cavo potrebbe strapparsi.**

**L'apparecchio è destinato unicamente all'uso domestico e non a impieghi in ambito commerciale o clinico. In caso di problemi di salute consultare il proprio medico prima di utilizzare la poltrona.**

**Non utilizzare la poltrona massaggiante in luoghi umidi (per es. vicino alla vasca da bagno o alla doccia).**

- Non esporre l'apparecchio alla luce diretta del sole.
- Per evitare il pericolo di elettrocuzione staccare immediatamente la spina dalla presa:
  - in caso di guasto durante l'uso
  - dopo ogni utilizzo
  - prima di ogni intervento di pulizia e cura dell'apparecchio.

**Manutenzione e pulizia**

- L'apparecchio non richiede manutenzione.
- In caso di guasto, si raccomanda di non procedere da soli alla riparazione dell'apparecchio. In caso contrario non solo viene meno la garanzia, bensì possono sorgere gravi pericoli (incendio, scossa elettrica, lesioni). Fare eseguire le riparazioni esclusivamente presso i centri di assistenza tecnica autorizzati.
- La pulizia e la manutenzione da parte dell'utente non devono essere eseguite da bambini senza la supervisione di un adulto.
- Non introdurre mai alcun oggetto nelle aperture.

**Soggetti particolari**

- L'apparecchio è progettato per una persona del peso massimo di 100 kg.
- Questo apparecchio non è destinato all'utilizzo da parte di persone (compresi i bambini di età inferiore a 14 anni) con capacita fisiche, sensoriali o mentali ridotte o senza l'esperienza e la competenza necessarie, a meno che queste non siano supervisionate da una persona responsabile della loro sicurezza o non abbiano ricevuto dalla stessa le istruzioni sull'utilizzo dell'apparecchio.
- I bambini devono essere sorvegliati per evitare che giochino con l'apparecchio.
- Non utilizzare l'apparecchio come supporto o in sostituzione di impieghi di tipo medico. Dolori e sintomi cronici potrebbero peggiorare ulteriormente.
- Non trattare parti del corpo che presentano gonfiore, ustioni, infiammazioni, eruzioni cutanee, ferite o aree sensibili.
- Non utilizzare e/o consultare prima il proprio medico in caso di: - gravidanza, - se si è portatori di pacemaker, arti artificiali o impianti elettronici, - se si è affetti da una o più delle seguenti malattie o disturbi: disturbi della circolazione, vene varicose, ferite aperte, contusioni, lacerazioni cutanee, flebiti o trombosi.
- L'apparecchio ha una superficie calda. Le persone sensibili al calore devono utilizzare l'apparecchio con cautela.
- Qualora si percepisca dolore o il massaggio risulti fastidioso, interrompere l'utilizzo e consultare il medico curante.
- Evitare di addormentarsi durante l'impiego dell'apparecchio.

**Prima di ogni utilizzo accertarsi che sotto l'apparecchio non ci siano bambini, animali domestici od ostacoli!**

**AVVERTENZA**
**Pericolo di ribaltamento - Non caricare i braccioli o lo schienale da un solo lato. Non lasciare mai incustoditi i bambini accanto o sulla poltrona!**

## 2.1 Fornitura e Imballaggio

Controllare innanzitutto se l'apparecchio è completo e se presenta eventuali danneggiamenti. In caso di dubbio, non utilizzare l'apparecchio e rivolgersi al proprio rivenditore o al centro assistenza.
La fornitura comprende:
• 1 **medisana**Poltrona massaggiante **MS 1000/1100**
• 1 cavo di rete
• 1 Istruzioni per l'uso

Gli imballaggi sono riutilizzabili o possono essere riciclati nel circuito delle materie prime. Si prega di smaltire il materiale di imballaggio non più necessario secondo le disposizioni vigenti. Se all'apertura dell'imballaggio si riscontrano danni dovuti al trasporto, mettersi in contatto tempestivamente con il proprio rivenditore.

**AVVERTENZA**
**Fare attenzione affinché i bambini non entrino in possesso della pellicola di imballaggio.**
**Pericolo di soffocamento!**

## 2.2. Installazione

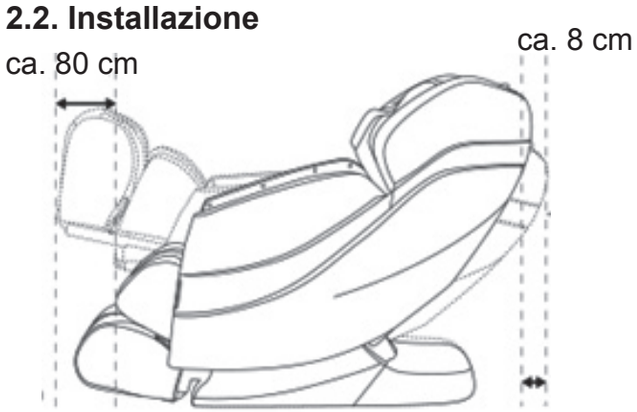


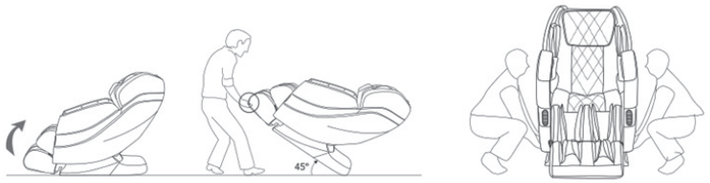


- Posizionare l'apparecchio in modo che altri oggetti o pareti siano a distanza sufficiente (vedere illustrazione).
- Posizionare l'apparecchio su una base per evitare di danneggiare il pavimento.
- La dimensione della base deve essere sufficiente (più di 200 cm) per coprire tutte le zone in cui l'apparecchio e l'appoggio delle gambe toccano il pavimento.
- Installare l'apparecchio vicino a una presa.

## 3 Modalità d'impiego

### 3.1 Preparazione

- Accertarsi che vicino al prodotto non ci siano persone, animali domestici o altri oggetti.
- Prima di sedersi sul prodotto accertarsi che non vi siano corpi estranei tra due parti del prodotto.
- Non introdurre mai le mani, le braccia, la testa tra lo schienale e la copertura posteriore.
- Non mettere mai degli animali domestici sul prodotto (per esempio sullo schienale o sui braccioli).

### 3.2 Alimentare l'apparecchio con corrente

- Inserire il cavo di rete completamente nell'attacco all'apparecchio.

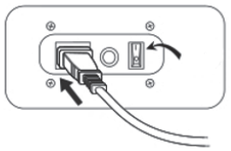

vedere posizione ❽

- Inserire la spina in una presa di corrente.
- Posizionare l'interruttore ON / OFF in posizione «I».

**Se durante il massaggio si interrompe il collegamento elettrico, alla ripresa dell'alimentazione elettrica le testine di massaggio tornano immediatamente alla posizione di parcheggio.**

**In caso di mancata fuoriuscita delle testine di massaggio: Premere il tasto On/Off sul telecomando per portare le testine di massaggio in posizione di uscita.**

### 3.3 Funzioni e telecomando

Una volta che l'apparecchio è alimentato con la corrente e l'interruttore On/Off è in posizione "I", l'apparecchio si trova in modalità di sospensione.
In tale modalità sono disponibili solo alcune funzioni base.

- i tasti ㉖ modificano l'angolazione dello schienale e dell'appoggio gambe dell'apparecchio
- il tasto ❾ attiva completamente l'apparecchio

**Panoramica di tutti i tasti del telecomando**

❾ Tasto On/Off: Il tasto e il display LC si illuminano.
Selezionare ora un tasto delle funzioni di massaggio per dare inizio al massaggio. Premere nuovamente il tasto ❾ per concludere tutte le funzioni di massaggio. A questo punto tutte le parti mobili della poltrona massaggiante tornano alla posizione di partenza.

❿ Pausa: Premere questo tasto per inserire una pausa prima della modalità di massaggio selezionata. Il tasto lampeggia e anche il comando dei tempi per i programmi di massaggio viene messo in pausa. Premere nuovamente il tasto per riprendere il massaggio.

⓫ Funzione termica
1. Pressione del tasto = attivazione della funzione termica nella zona lombare
2. Pressione del tasto = disattiva la funzione termica

⓬ massaggio rotante ai piedi: Attiva/ e disattiva la funzione di massaggio alle piante dei piedi. Nota: Questo tasto funziona anche con i programmi automatici.

⓭ Programmi automatici: Selezionare uno dei 6 programmi automatici disponibili. L'apparecchio effettua dapprima una scansione per stabilire l'altezza delle spalle. Se la posizione determinata non fosse soddisfacente, entro 10 secondi è possibile regolarla mediante i tasti ㉕/㉔ . Successivamente si avvia il programma selezionato.

Relax = Riposo
Fitness = delicato massaggio di attivazione
Health = massaggio come in una Spa
Vigorous = massaggio intenso
Neck & Shoulder = nuca& spalle
Waist & Buttock = fianchi & glutei

㉖ Adattamento dello schienale e dell'appoggio gambe: i tasti㉖ modificano l'angolazione dello schienale e dell'appoggio gambe dell'apparecchio. Premere e tenere premuto il relativo tasto per avviare il movimento, rilasciare il tasto per fermare il movimento. Il tasto "ZGR" seleziona la "modalità Zero-G". La poltrona massaggiante vi porta in posizione orizzontale che si percepisce come assenza di gravità.㊴

⓮ Massaggio mirato/massaggio a zona:
Massaggio mirato in un determinato punto del dorso.
Premendo ulteriormente il tasto si passa al massaggio a zona.
Le testine di massaggio si muovono di 8 cm verso l'alto e verso il basso rispetto al punto selezionato.

**Panoramica di tutti i tasti del telecomando (funzioni avanzate):**

⓯ Funzione di illuminazione a luce LED A ogni pressione di questo tasto i colori dell'illuminazione LED cambiano nella sequenza "rosso>blu>verde>tre colori in sequenza automatica>Disattiva".
Nota: Quando la poltrona massaggiante è accesa i tre colori scorrono nel ciclo automatico. I programmi automatici hanno colori LED pre-impostati. Premere il tasto per cambiare il colore LED.
Tasto⓱ per selezionare manualmente il metodo di massaggio:
Funzioni nella sequenza che segue: massaggio kneading, svedese, picchettato, shiatsu, tapping, massaggio rotante, concludere la funzione.
Nota: I massaggi kneading, svedese, picchettato, shiatsu, tapping hanno ciascuno due procedimenti di massaggio.
⓰ (solo a massaggio kneading attivato): seleziona l'intensità del massaggio a 5 livelli. A ogni pressione del tasto il massaggio si intensifica.
㉓ (solo nel caso di massaggio picchiettato, tapping, svedese, shiatsu): modifica la velocità del massaggio a 5 livelli
㉒ Per massaggio picchiettato, tapping, shiatsu, rotante: modifica la distanza delle teste di massaggio a 3 livelli.
⓲ Vibrazione: attiva e disattiva la vibrazione della superficie di seduta. Funziona anche con i programmi automatici.
⓳ Massaggio ad aria compressa su tutto il corpo (modalità automatica): on/off
⓴ Selezione manuale delle zone di massaggio ad aria compressa: appoggio gambe-> bracciolo-> spalle-> Off
㉑ Adegua l'intensità del massaggio ad aria compressa a 5 livelli

### 3.4 Funzione Bluetooth

L'altoparlante della poltrona massaggiante funziona solo quando l'apparecchio è acceso. Collegare alla poltrona massaggiante lo smartphone, il tablet o il PC mediante Bluetooth.

### 3.5 Spegnere l'apparecchio

Premere il tasto On/Off ❾ sul telecomando.
Tutte le funzioni vengono concluse - le teste di massaggio raggiungono la rispettiva posizione di parcheggio. Attendere quindi qualche secondo.

Posizionare l'interruttore On/Off (posizione❽)su "O" e staccare dalla presa la spina dell'apparecchio.

### 3.6 Individuazione e risoluzione dei guasti

| Problema | Possibile causa | Soluzione proposta |
|---|---|---|
| L'apparecchio non funziona | L'apparecchio non è collegato correttamente | Verificare se l'alimentazione elettrica della presa corrisponde alla tensione richiesta dall'apparecchio. |
| L'apparecchio si spegne | A conclusione di un programma l'apparecchio passa in modalità standby | Premere il tasto On/Off sul telecomando |
| L'apparecchio si spegne | Dopo 45 minuti di sollecitazione ininterrotta si attiva la protezione anti surriscaldamento | Disinserire l'apparecchio dalla rete elettrica e lasciarlo raffreddare per almeno 60 minuti |
| L'apparecchio non funziona | E' stato superato il limite del peso | Ridurre la sollecitazione del peso |
| L'apparecchio diventa molto caldo | Probabilmente è stato sollecitato troppo a lungo | Disinserire l'apparecchio dalla rete elettrica e lasciarlo raffreddare |
| L'apparecchio fa rumore | Le parti meccaniche dell'apparecchio fanno rumore | Si tratta di un processo normale che non indica difetti di funzionamento. |

In caso di difficoltà non segnalate qui provare la seguente soluzione:
1. Spegnere l'apparecchio e disinserire l'alimentazione elettrica.
2. Attendere 60 minuti
3. Collegare e riaccendere l'apparecchio.
4. Se il problema persiste rivolgersi al servizio assistenza.

I dati di contatto sono contenuti nell'allegato relativo all'assistenza.

### 4.1 Pulizia e cura

- Prima di pulire l'apparecchio accertarsi che sia spento e che la spina sia staccata dalla presa. Pulire l'apparecchio una volta raffreddato utilizzando solo un panno umido e morbido.
- Non utilizzare mai detergenti aggressivi, spazzole dure, solventi o alcool. Ciò potrebbe danneggiare la superficie.
- Non immergere l'apparecchio in acqua per pulirlo e prestare attenzione che al suo interno non penetri acqua.
- Riutilizzare l'apparecchio solo quando è completamente asciutto.
- Non asciugare mai l'apparecchio utilizzando un asciugacapelli.

### 4.2 Indicazioni per lo smaltimento

Questo apparecchio non può essere smaltito con i rifiuti domestici. Ciascun consumatore è tenuto a conferire tutti i dispositivi elettrici o elettronici, indipendentemente dal fatto che contengano o meno sostanze nocive, presso un punto di raccolta della propria città o in commercio, affinché essi possano essere destinati a uno smaltimento rispettoso dell'ambiente. Per lo smaltimento rivolgersi alle autorità del proprio comune o al proprio rivenditore.

### 4.3 Dati tecnici

| | |
|---|---|
| Nome | : **medisana** Poltrona massaggiante **MS 1000/1100** |
| Modello | : **EC-3202** |
| Alimentazione elettrica | : 220-240 V~, 50-60 Hz |
| Potenza assorbita | : 100 W |
| Dimensioni | : in verticale: 154x76,6x113 cm, in orizzontale: 180x76,5x94 cm |
| Peso | : circa 100 kg |
| Lunghezze dei cavi | : Cavo di rete = 190 cm, telecomando = 150 cm |
| Condizioni di esercizio | : 0 - 35 °C / 20 - 80 % umidità relativa |
| Condizioni di conservazione | : 5 - 35 °C / 20 - 80 % umidità relativa |
| Codice art. | : 87706/87707 |
| Codice EAN | : 4015588 87706 3/ 4015588 87707 0 |

**Carico max. 100 kg**

CE

**Nell'intento di migliorare continuamente i nostri prodotti ci riserviamo di apportare modifiche tecniche e di configurazione.**

La versione aggiornata delle presenti istruzioni per l'uso è disponibile nel sito www.medisana.com.

### Condizioni di garanzia e di riparazione

In caso di richieste di garanzia rivolgersi al proprio negozio specializzato o direttamente al centro assistenza. Comunicare il guasto e allegare una copia della ricevuta di acquisto.
Si applicano le seguenti condizioni di garanzia:

**1.** I prodotti **medisana** sono coperti da una garanzia di tre anni a partire dalla data di acquisto. In caso di richieste di garanzia la data di acquisto va dimostrata dalla ricevuta di acquisto o dalla fattura.
**2.** I vizi derivanti da difetti dei materiali o di produzione vengono eliminati gratuitamente nell'arco del periodo di garanzia.
**3.** L'intervento in garanzia non prolunga la durata della garanzia, né per l'apparecchio né per i componenti sostituiti.
**4.** Sono esclusi dalla garanzia:
- **a.** tutti i danni derivati da uso improprio, per es. a causa di mancato rispetto delle istruzioni per l'uso.
- **b.** Danni da attribuirsi a riparazione o a interventi da parte dell'acquirente o di terzi non autorizzati.
- **c.** Danni da trasporto nel tragitto dal fabbricante al consumatore.
- **d.** Ricambi soggetti a normale usura.

**5.** E' esclusa la responsabilità per danni conseguenti diretti o indiretti causati dall'apparecchio anche quando il danno all'apparecchio viene riconosciuto come attuazione della garanzia.

**medisana GmbH**
Jagenbergstr. 19
41468 NEUSS
GERMANIA

L'indirizzo dei centri assistenza è disponibile in una scheda separata in allegato.

medisana®

MS 1000/1100

# ES Sillón de masaje Deluxe

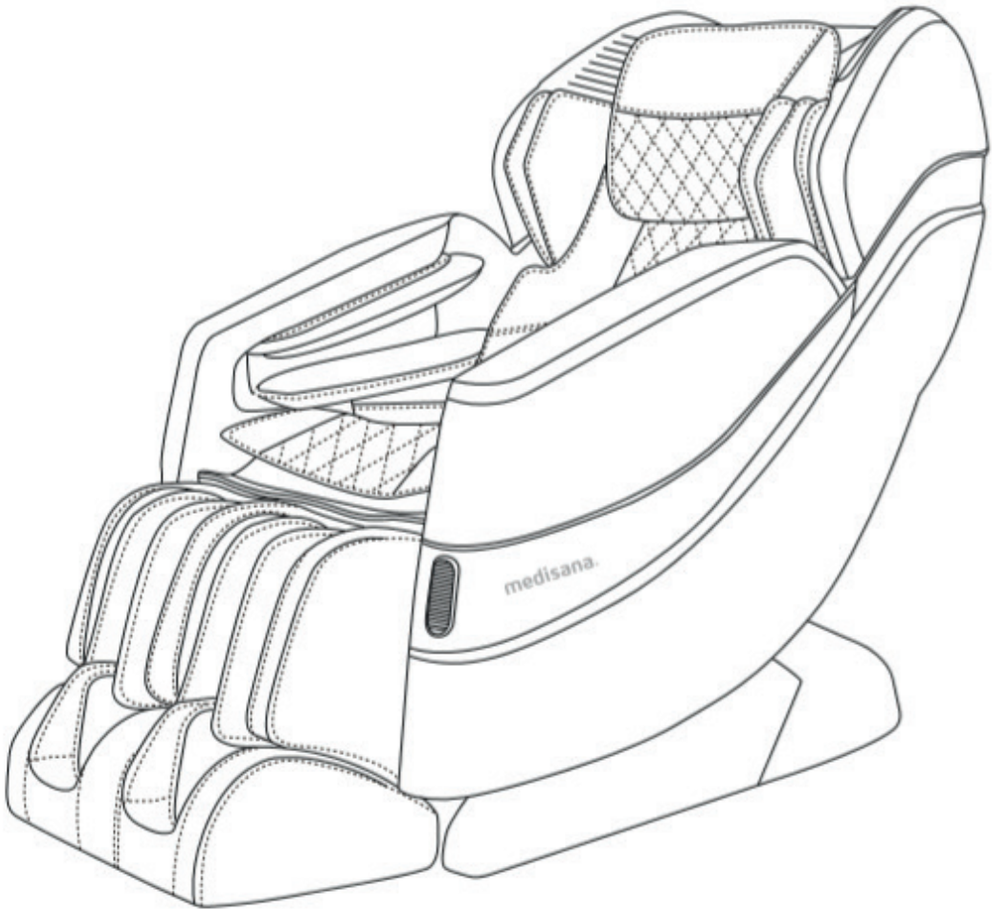


**Manual de instrucciones** ¡Leer atentamente!

**máx. 100 kg**

CE **Art. 87706/87707**

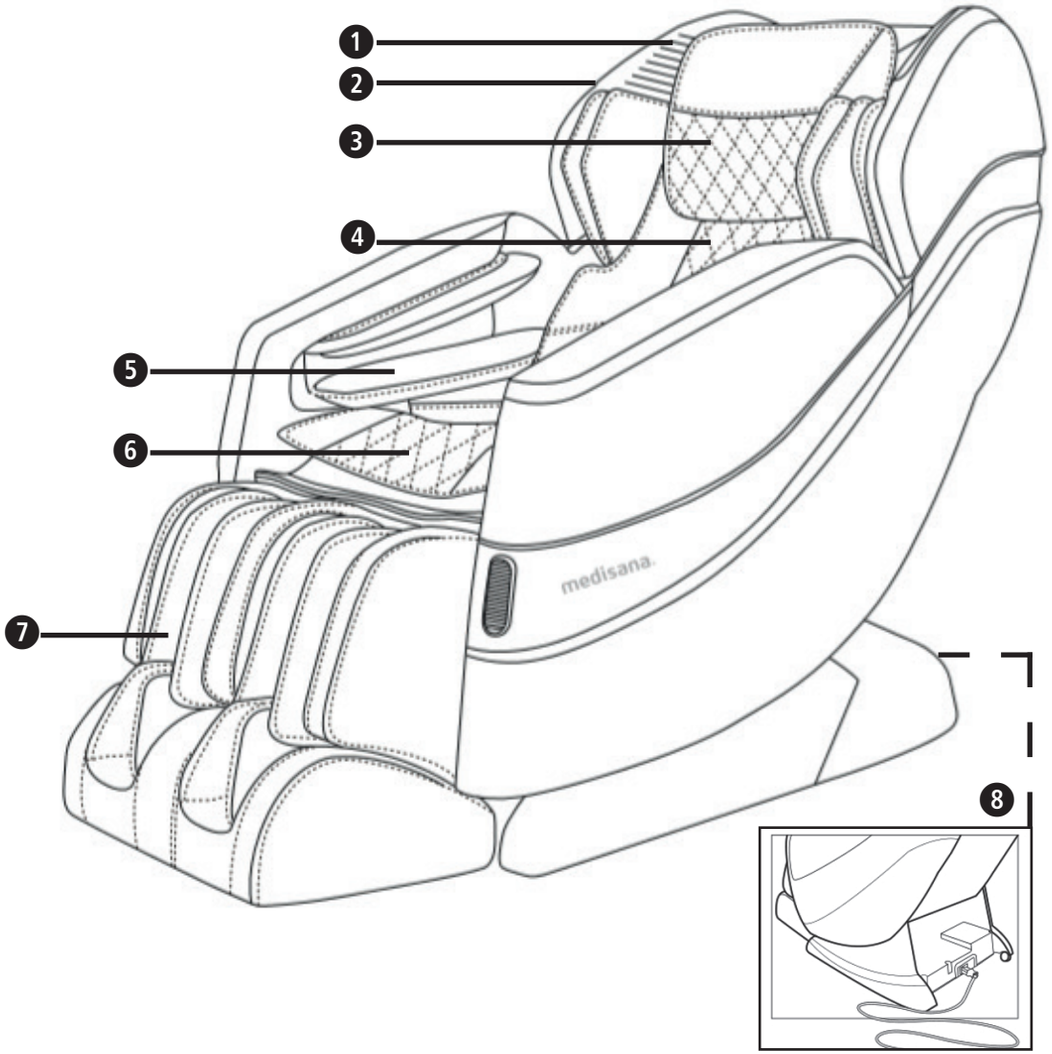

Véase la página 38 y ss.

**ES**
1. Altavoz
2. Superficie luminosa LED
3. Almohada
4. Respaldo
5. Apoyo para los brazos
6. Cojín
7. Apoyo para las piernas
8. Conexión para el cable de red e interruptor de encendido/apagado

# ¡INDICACIONES IMPORTANTES! ¡GUARDE ESTE MANUAL!

**Lea atentamente el manual de instrucciones, sobre todo las indicaciones de seguridad, antes de utilizar el aparato y guarde el manual para consultarlo más tarde. Si entrega el aparato a otra persona, no olvide incluir también este manual de instrucciones.**

*Leyenda*

**Este manual de instrucciones forma parte del aparato. Contiene información importante sobre la puesta en servicio y la manipulación. Lea íntegramente este manual de instrucciones. La inobservancia de estas instrucciones puede provocar lesiones graves o daños en el aparato.**

**ADVERTENCIA**
**Respete estas advertencias para evitar posibles lesiones del usuario o daños en el aparato.**

LOT **Número de LOTE** **Fabricante**

**¡Proteger de la humedad! ¡Guardar en un lugar seco!**

**¡Para uso exclusivo en interiores!**

**ATENCIÓN**
**Estas indicaciones deben respetarse para evitar posibles daños en el aparato.**

**NOTA**
**Estas indicaciones le proporcionan información adicional para la instalación o el funcionamiento.**

**Alimentación eléctrica**

- Antes de conectar el aparato al suministro eléctrico, asegúrese de que la tensión de alimentación indicada en la placa de características coincide con la de su red eléctrica.
- No utilice el aparato con ningún otro adaptador de corriente que no sea el original.
- No utilice el aparato cerca de aparatos emisores electromagnéticos de alta frecuencia.
- Este aparato no es adecuado para su uso en presencia de mezclas anestésicas inflamables con aire, oxígeno u óxido nitroso.
- Mantenga el cable de red y el aparato alejados del calor, superficies calientes, humedad y líquidos.
- No toque nunca el enchufe ni el interruptor principal con las manos mojadas o húmedas, tampoco si se encuentra en el agua.
- Las piezas conductoras de tensión eléctrica del aparato no deben entrar en contacto con ningún líquido.
- No coja nunca un aparato que se haya caído al agua. Desenchufe el aparato inmediatamente.
- El aparato debe estar conectado de forma que se pueda acceder libremente al enchufe.
- Desenchufe el aparato de la toma de corriente en cuanto haya terminado de utilizarlo.
- Para desconectar el aparato de la red eléctrica, no tire nunca del cable de alimentación, sino del enchufe.
- No desplace, tire ni gire el aparato utilizando el cable de red.

**Antes de utilizar el aparato**

- Retire todos los objetos punzantes del cuerpo y de los bolsillos, como llaves y bolígrafos.
- Antes de cada uso, compruebe minuciosamente que el cable y el aparato no presentan daños. El aparato no debe ponerse en funcionamiento si está defectuoso.
- No utilice el aparato si se aprecian daños en él, si no funciona correctamente o si se han mojado el cable o el aparato.
- Si el cable de red está dañado, solamente puede ser sustituido por **medisana**, por un distribuidor autorizado o por una persona convenientemente cualificada.
- No utilice el aparato debajo de mantas o almohadas. En ningún caso debe cubrirlo mientras está funcionando. El sobrecalentamiento puede ocasionar quemaduras, una descarga eléctrica o lesiones.

**Utilización del aparato**

- Utilice el aparato solamente para el uso previsto en el manual de instrucciones. En caso de uso indebido, se anula el derecho de garantía.
- No utilice accesorios ni piezas de recambio que no hayan sido suministradas por el fabricante.
- No deje el aparato sin vigilancia cuando esté enchufado a la toma de corriente.
- Evite tocar el aparato con objetos punzantes o afilados. No utilice agujas ni tornillos en el aparato.
- No coloque ni utilice nunca el aparato directamente junto a una estufa eléctrica y otras fuentes de calor.
- No se suba al aparato.
- Utilice siempre el aparato en espacios lo suficientemente amplios y bien ventilados. No bloquee las aperturas de ventilación.
- No utilice la función de masaje durante más de 30 minutos. Si el masaje se prolonga demasiado, puede provocar una hiperestimulación de los músculos y los nervios.

**ATENCIÓN**
**No mueva la silla cuando el cable de red está enchufado. El cable podría romperse.**

**El aparato ha sido diseñado exclusivamente para un uso doméstico, no para fines comerciales ni para el ámbito médico. Si tiene problemas de salud, póngase en contacto con su médico antes de utilizar la silla.**

**No utilice el sillón de masaje en estancias húmedas (p. ej., cerca de la bañera o la ducha).**

- No exponga el aparato a la luz solar directa.
- Para prevenir el riesgo de una descarga eléctrica, retire de inmediato el enchufe de la toma de corriente:
  - si se producen fallos durante el uso
  - después de cada uso
  - antes de cualquier trabajo de limpieza y mantenimiento.

**Mantenimiento y limpieza**

- El aparato no requiere mantenimiento.
- En caso de averías, no trate de reparar el aparato por su cuenta. No solo perdería todos los derechos de garantía, sino que podrían generarse peligros serios (fuego, descarga eléctrica, lesiones). Encargue las reparaciones únicamente a centros de servicio autorizados.
- Los trabajos de limpieza y cuidados habituales no deben ser realizados por niños sin supervisión.
- No introduzca nunca objetos en ninguna de las aberturas.

**Personas especiales**

- El aparato está diseñado para una persona con un peso máximo de 100 kg.
- Este aparato no debe ser utilizado por personas (incluidos niños de menos de 14 años) con limitaciones en sus capacidades físicas, sensoriales o intelectuales, o que carezcan de la experiencia y/o los conocimientos necesarios, a no ser que se encuentren bajo supervisión de una persona responsable de su seguridad o que hayan recibido de dicha persona las instrucciones pertinentes para utilizar el aparato correctamente.
- Los menores deben ser supervisados para garantizar que no juegan con el aparato.
- Este aparato no debe utilizarse en sustitución o como complemento de aplicaciones médicas. Podría empeorar los síntomas y dolores crónicos.
- No realice el tratamiento sobre zonas del cuerpo con hinchazón, quemaduras, inflamación, eczemas, heridas o zonas sensibles.
- Evite utilizar el aparato o, al menos, consulte antes a su médico si: - está embarazada, - tiene un marcapasos, articulaciones artificiales o implantes electrónicos, - sufre una o varias de las siguientes enfermedades o trastornos: trastornos circulatorios, varices, heridas abiertas, contusiones, grietas de la epidermis, venas inflamadas.
- El aparato tiene una superficie caliente. Las personas con una alta resistencia al calor deben tener cuidado cuando utilicen el aparato.
- Si nota dolor o si el masaje le resulta desagradable, interrumpa su utilización y hable con su médico.
- Evite quedarse dormido mientras utiliza el aparato.

**Antes de cada uso, asegúrese de que no hay ningún niño, mascota u obstáculo debajo o detrás del aparato.**

**ADVERTENCIA**
**Peligro de vuelco: los reposabrazos y el respaldo no deben cargarse unilateralmente. ¡No deje a los niños en el sillón sin vigilancia!**

## 2.1 Volumen de suministro y embalaje

En primer lugar, compruebe que el aparato está completo y no presenta ningún daño. En caso de duda, no ponga el aparato en marcha y contacte con su vendedor o su centro de servicio.
El volumen de suministro incluye:
• 1 sillón de masaje **medisana MS 1000/1100**
• 1 cable de red
• 1 manual de instrucciones

Los embalajes se pueden reutilizar o llevar a centros de reciclaje. Elimine correctamente el material de embalaje que no necesite. Si al desembalar el producto descubre algún daño ocasionado por el transporte, póngase inmediatamente en contacto con el vendedor.

**ADVERTENCIA**
**Mantenga las películas de embalaje fuera del alcance de los niños.**
**¡Peligro de asfixia!**

## 2.2 Instalación del aparato

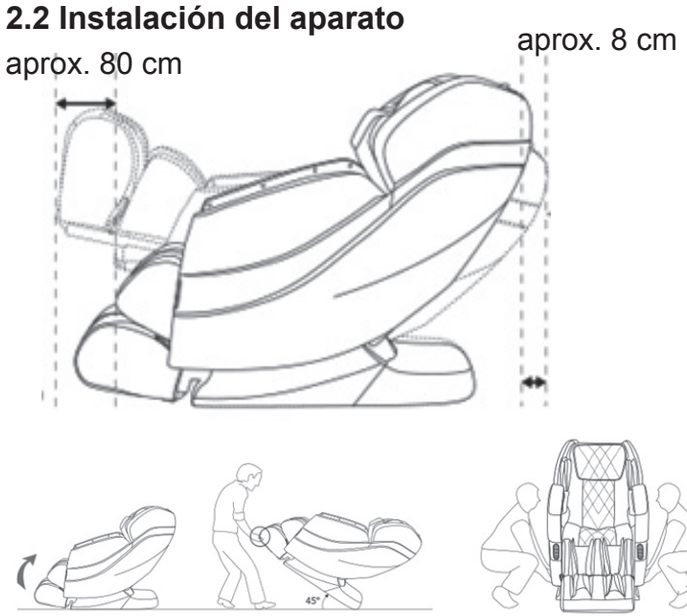


- Coloque el aparato de manera que haya suficiente distancia entre el aparato y otros objetos o la pared (ver ilustración).
- Coloque el aparato sobre una base para evitar dañar el suelo.
- El tamaño de la base debe ser suficiente (más de 200 cm) para cubrir las áreas donde el aparato y el apoyo para las piernas tocan el suelo.
- Instale el aparato cerca de una toma de corriente.

# 3 Utilización

## 3.1 Preparación

- Asegúrese de que no haya personas, mascotas u otros objetos en las proximidades del producto.
- Antes de sentarse en el producto, asegúrese de que no haya objetos extraños entre dos partes del producto.
- No introduzca nunca las manos, los brazos o la cabeza entre el respaldo y la cubierta trasera.
- No coloque animales domésticos sobre el producto (p. ej., sobre el respaldo o los reposabrazos).

### 3.2 Alimentación del aparato

- Enchufe el cable de red por completo en la conexión de red del aparato.

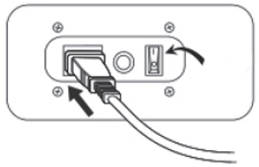

véase la posición ❽

- Enchufe el cable de alimentación en una toma de corriente.
- Ponga el interruptor de encendido/apagado en la posición "I".

**Si se corta la corriente durante el masaje, cuando vuelva a restablecerse desplace inmediatamente los cabezales de masaje a la posición de reposo.**

**Si los cabezales de masaje no están extendidos:**
**Pulse la tecla de encendido/apagado del mando a distancia para que los cabezales de masaje regresen a su posición inicial.**

### 3.3 Funciones y mando a distancia

Una vez que el aparato está conectado a la alimentación y el interruptor de encendido/apagado está en la posición "I", el aparato está en modo reposo. En este modo solo están disponibles algunas funciones básicas.

- Las teclas ❷❻ ajustan el ángulo del respaldo y del apoyo para las piernas del aparato.
- La tecla ❾ enciende el aparato por completo.

**Vista general de todas las teclas del mando a distancia**

❾ Tecla de encendido/apagado: La tecla y la pantalla LCD se iluminan. Seleccione una de las teclas de función de masaje para iniciar el masaje. Pulse la tecla ❾ de nuevo para detener todas las funciones de masaje. Las partes móviles del sillón de masaje se moverán hacia sus posiciones iniciales.

❿ Pausa: Pulse esta tecla si desea hacer una pausa durante un modo de masaje seleccionado previamente. La tecla parpadea y se detiene el control del tiempo de los programas de masaje. Pulse la tecla de nuevo para continuar con el masaje.

⓫ Función de calor
1. Presión del botón = activación de la función de calor en la zona lumbar
2. pulsación = desconexión de la función de calor

⓬ Masaje de rodillos en los pies: Encendido y apagado de la función de masaje para las plantas de los pies. Nota: Esta tecla también funciona con los programas automáticos.

⓭ Programas automáticos: Seleccione uno de los 6 programas automáticos disponibles. El aparato primero realiza una comprobación para determinar la altura de los hombros. Si no está satisfecho con la posición determinada, puede reajustarla en 10 segundos con las teclas Up ❷❺/❷❹. Después se inicia el programa seleccionado.

Relax = relajación
Fitness = masaje suave, activador
Health = masaje como en un spa
Vigorous = masaje intenso
Neck & Shoulder = cuello y hombro
Wainst & Buttock = cadera y glúteos

❷❻ Ajuste del respaldo y del apoyo para las piernas: las teclas ❷❻ cambian el ángulo del respaldo y del apoyo para las piernas del aparato. Mantenga pulsada la tecla correspondiente para iniciar el movimiento, suelte la tecla para detener el movimiento. La tecla "ZGR" selecciona el modo "Zero-G". El sillón de masaje se coloca en una posición horizontal que se percibe como ingravidez.

⓮ Masaje específico/por zona:
Masaje específico en el punto actual de la espalda.
Pulsar la tecla de nuevo para cambiar al masaje por zona.
Los cabezales de masaje se desplazan hacia arriba y hacia abajo 8 cm en el punto seleccionado.

**Vista general de todas las teclas del mando a distancia (funcionas avanzadas):**

⓯ Función de iluminación LED

Con cada pulsación de esta tecla cambia el color de la iluminación LED en el orden "rojo > azul > verde > ciclo automático de los 3 colores > desconectar".

Nota: Cuando el sillón de masaje está encendido, los tres colores alternan en un ciclo automático. Los colores LED están preestablecidos en los programas automáticos. Pulse la tecla para cambiar el color LED.

⓱ Tecla para la selección manual del método de masaje:
Las funciones se activan en el siguiente orden: amasado, masaje sueco, golpeteo, shiatsu, palmadas, masaje con rodillos, terminar función.
Nota: Con las funciones de amasado, masaje sueco, golpeteo, shiatsu y palmadas pueden seleccionarse dos secuencias de masaje.

⓰ (Solo con el masaje de amasado activado): seleccionar la intensidad del masaje en 5 niveles. El masaje se intensifica con cada pulsación de la tecla.

㉓ (Solo con el masaje de golpeteo, palmadas, masaje sueco y shiatsu): cambiar la velocidad del masaje en 5 pasos.

㉒ Para golpeteo, palmadas, shiatsu y masaje con rodillos: cambiar la distancia de los cabezales de masaje en 3 niveles.

⓲ Vibración: Encendido y apagado de la vibración del asiento. También funciona con los programas automáticos.

⓳ Masaje por presión de aire en todo el cuerpo (modo automático): encendido/apagado.

⓴ Selección manual de las zonas de masaje por presión de aire: reposapiernas -> reposabrazos -> hombros -> apagado.

㉑ Ajustar la intensidad del masaje por presión de aire en 5 niveles.

### 3.4 Función Bluetooth

El altavoz del sillón de masaje solo funciona cuando el aparato está encendido. Conecte su smartphone, tablet o PC al sillón de masaje a través de Bluetooth.

### 3.5 Apagar el aparato

Pulse la tecla de encendido/apagado ❾ en el mando a distancia.
Todas las funciones se detienen, pero los cabezales de masaje aún no regresan a su posición de reposo. Espere unos segundos.

Después, ponga el interruptor de encendido/apagado (posición ❽) en la posición "O" y desenchufe el aparato de la toma de corriente.

### 3.6 Detección y subsanación de fallos

| Problema | Posible desencadenante | Propuesta de solución |
|---|---|---|
| El aparato no funciona | El aparato no está conectado correctamente. | Compruebe si la tensión de alimentación de la toma de corriente se corresponde con la tensión que requiere el aparato. |
| El aparato se ha apagado | Tras finalizar un programa, el aparato ha cambiado al modo de reposo. | Pulse la tecla de encendido/apagado en el mando a distancia. |
| El aparato se ha apagado | Después de 45 minutos de uso continuo, se activa la protección contra sobrecalentamiento. | Desconecte el aparato de la red eléctrica y déjelo enfriar durante al menos 60 minutos. |
| El aparato no funciona | Se ha excedido el límite de peso. | Reduzca la carga de peso. |
| El aparato se caliente en exceso | Es probable que el aparato se haya utilizado durante demasiado tiempo. | Desconecte el aparato de la red eléctrica y déjelo enfriar. |
| El aparato hace ruido | Las partes mecánicas del aparato hacen ruido. | Este es un proceso normal y no es señal de un mal funcionamiento. |

En caso de problemas no mencionados en la tabla, intente la siguiente solución:

1. Apagar el aparato y desenchufarlo de la corriente.
2. Esperar 60 minutos.
3. Volver a enchufar el aparato y encenderlo.
4. Si el problema no desaparece, póngase en contacto con el centro de servicio.

Los datos de contacto se encuentran en el folleto de servicio separado.

### 4.1 Limpieza y cuidados

- Antes de limpiar el aparato, compruebe que está desconectado y desenchufado de la toma de corriente. Limpie el aparato una vez frío con un paño suave humedecido.
- No utilice nunca detergentes agresivos, cepillos duros, disolventes ni alcohol. Podría dañar la superficie.
- Para limpiar el aparato, no lo sumerja nunca en agua y asegúrese de que no penetre agua en su interior.
- Vuelva a utilizar el aparato cuando esté completamente seco.
- No seque nunca el aparato con un secador de pelo.

### 4.2 Indicaciones para la eliminación

Este aparato no debe eliminarse con la basura doméstica. Todos los usuarios están obligados a entregar los aparatos eléctricos o electrónicos, sin importar si contienen sustancias tóxicas o no, en un punto de recogida de su municipio o del comercio para que puedan ser eliminados de forma no contaminante. Para más información sobre la eliminación, pregunte a las autoridades municipales o a su vendedor.

### 4.3 Datos técnicos

| | |
|---|---|
| Nombre | : Sillón de masaje **medisana MS 1000/1100** |
| Modelo | : **EC-3202** |
| Alimentación eléctrica | : 220-240 V~, 50-60 Hz |
| Consumo de potencia | : 100 W |
| Dimensiones | : vertical: 154 x 76,6 x 113 cm, horizontal: 180 x 76,5 x 94 cm |
| Peso | : aprox. 100 kg |
| Longitudes de los cables | : cable de red = 190 cm, mando a distancia = 150 cm |
| Condiciones de funcionamiento | : 0-35 °C / 20-80 % humedad relativa |
| Condiciones de almacenamiento | : -5-35 °C / 20-80 % humedad relativa |
| N.º de artículo | : 87706/87707 |
| Código EAN | : 4015588 87706 3/ 4015588 87707 0 |

**Capacidad máxima 100 kg**

CE

**Debido a las mejoras continuas del producto, nos reservamos el derecho a realizar modificaciones técnicas y de diseño.**

Encontrará la versión actual del presente manual de instrucciones en www.medisana.com

### Condiciones de garantía y reparación

En caso de una reclamación de garantía, póngase en contacto con su comercio especializado o directamente con el centro de servicio. Indique cuál es el defecto y adjunte una copia del comprobante de compra.
Las condiciones de garantía aplicables son las siguientes:

**1.** Los productos **medisana** tienen una garantía de tres años a partir de la fecha de compra. En caso de reclamación de garantía, deberá demostrar la fecha de compra presentando el comprobante de compra o una factura.

**2.** Los defectos debidos a fallos de material o de producción se subsanarán gratuitamente siempre que no haya prescrito el plazo de garantía.

**3.** La prestación de la garantía no prolonga el plazo de garantía, ni en lo que respecta al aparato, ni para las piezas sustituidas.

**4.** La garantía no incluye:

- **a.** Daños causados por un uso indebido, p. ej., la inobservancia del manual de instrucciones.
- **b.** Daños derivados de la reparación o la intervención del comprador o de terceros no autorizados.
- **c.** Daños de transporte originados durante el traslado desde el fabricante hasta el consumidor de uso.
- **d.** Los recambios sometidos a un desgaste normal.

**5.** También se excluye la responsabilidad por daños directos o indirectos ocasionados por el aparato si el daño en el aparato está cubierto por la garantía.

**medisana GmbH**
Jagenbergstr. 19
41468 NEUSS
ALEMANIA

Encontrará la dirección del centro de servicio en la hoja informativa adjunta.

medisana®

MS 1000/1100

# PT Poltrona de massagem Deluxe

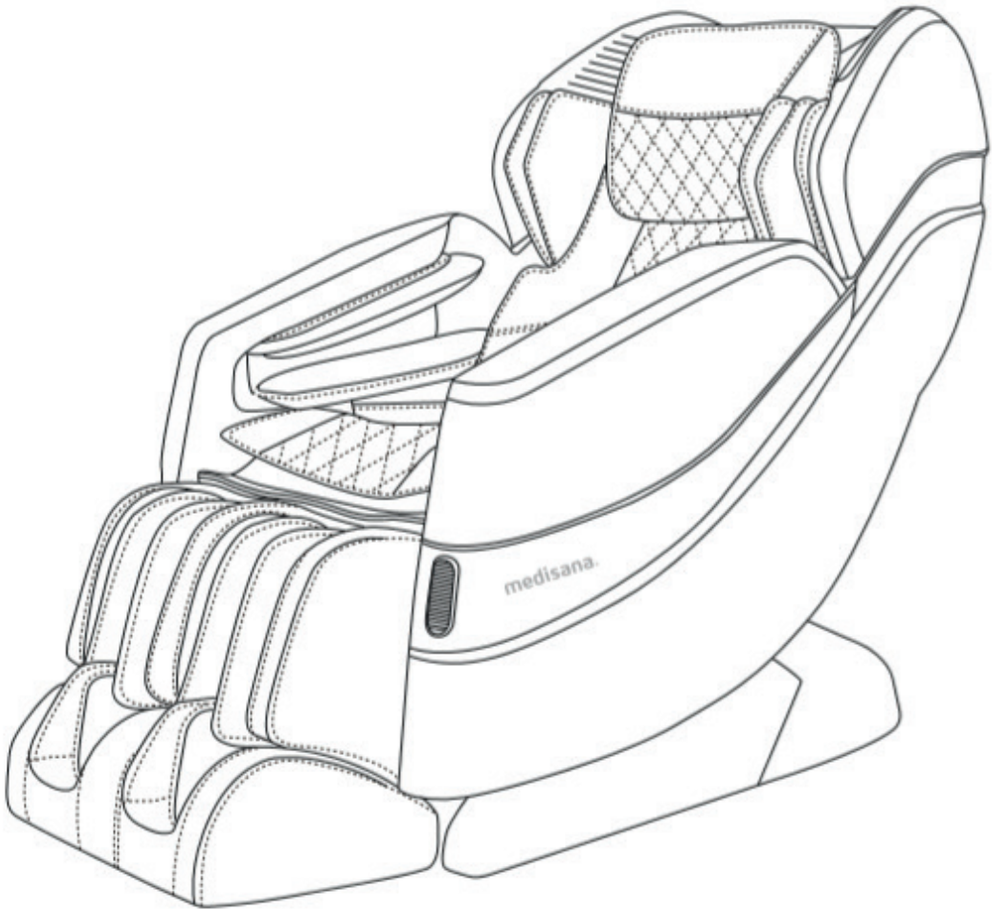


**Manual de instruções** Ler atentamente!

**máx. 100 kg**

CE **Artigo 87706/87707**

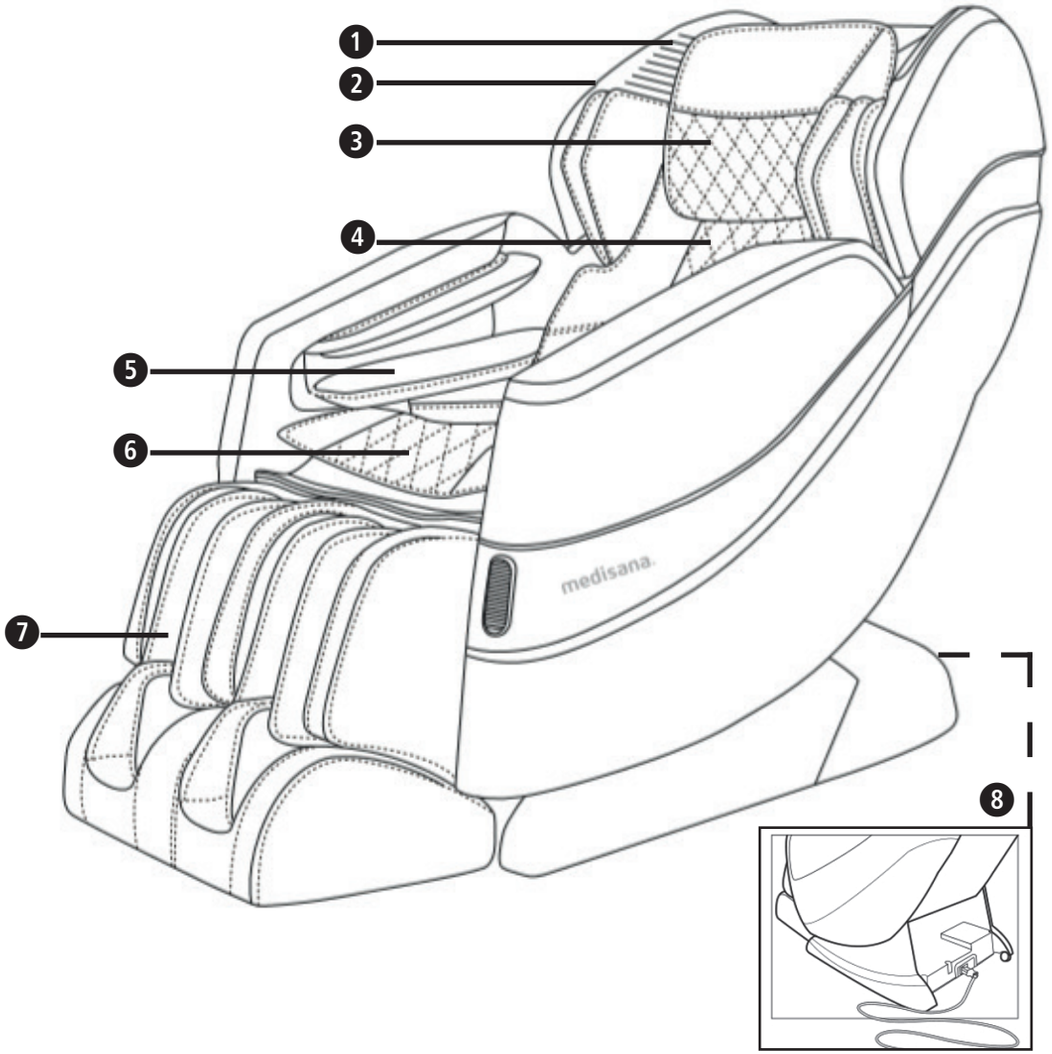

consultar a página 46 e seguintes

**PT**
1. Altifalante
2. Superfície luminosa LED
3. Almofada
4. Encosto
5. Apoio para braços
6. Almofada do assento
7. Apoio para pernas
8. Ligação para cabo de alimentação/ interruptor para LIGAR/DESLIGAR

## INDICAÇÕES IMPORTANTES! GUARDAR SEM FALTA!

**Leia atentamente o manual de instruções, sobretudo as indicações de segurança, antes de começar a utilizar o aparelho e guarde o manual de instruções para um uso posterior. No caso de entregar o aparelho a terceiros, certifique-se de incluir este manual de instruções.**

***Explicação dos símbolos***

**Este manual de instruções pertence a este aparelho. Contém informações importantes sobre a colocação em funcionamento e o manuseamento. Leia o manual de instruções na íntegra. A inobservância destas instruções pode causar ferimentos graves ou danos no aparelho.**

**AVISO**
**Estas advertências devem ser respeitadas para evitar possíveis ferimentos para o utilizador ou danos no aparelho.**

LOT **Número de lote** **Fabricante**

**Proteger contra humidade! Armazenar em local seco!**

**Apenas para uso em espaços interiores!**

**ATENÇÃO**
**Estas indicações devem ser respeitadas para evitar eventuais danos no aparelho.**

**NOTA**
**Estas indicações fornecem informações adicionais úteis sobre a instalação ou a operação.**

**Relativamente à alimentação elétrica**

- Antes de ligar o aparelho à alimentação elétrica, certifique-se de que a tensão de alimentação indicada na placa de identificação corresponde à da sua rede elétrica.
- Não opere o aparelho com outra fonte de alimentação que não seja a original.
- Não opere o aparelho na proximidade de transmissores eletromagnéticos de alta frequência.
- Este aparelho não se adequa à utilização na presença de misturas anestésicas inflamáveis com ar, oxigénio ou óxido nitroso.
- Mantenha o cabo de alimentação e o aparelho afastados do calor, de superfícies quentes, humidade e líquidos.
- Nunca toque na ficha de alimentação ou no interruptor com as mãos molhadas ou húmidas ou se estiver com os pés na água.
- As peças condutoras de tensão elétrica do aparelho não podem entrar em contacto com líquidos.
- Não apanhe um aparelho que tenha caído na água. Desligue imediatamente a ficha de alimentação da tomada.
- O aparelho deve ser ligado de modo que a ficha de alimentação esteja livremente acessível.
- Após o uso, desligue sempre imediatamente a ficha de alimentação da tomada.
- Para desligar o aparelho da rede elétrica, nunca puxe pelo cabo de alimentação, mas sempre pela ficha de alimentação!
- Não transporte, puxe ou gire o aparelho pelo cabo de alimentação.

**Antes de utilizar o aparelho**

- Retire todos os objetos pontiagudos dos bolsos e que se encontrem junto ao corpo, tais como chaves e canetas.
- Antes de qualquer utilização, verifique cuidadosamente se o cabo e o aparelho apresentam danos. Um aparelho com defeito não deve ser utilizado.
- Não use o aparelho se partes do cabo ou o aparelho apresentarem danos visíveis, se não funcionarem corretamente ou se tiverem sido molhados.
- Se o cabo de alimentação estiver danificado, só pode ser substituído pela **medisana**, por um distribuidor especializado autorizado ou por uma pessoa devidamente qualificada.
- Não utilize o aparelho por baixo de cobertas ou almofadas. Nunca cubra o aparelho durante o funcionamento. Um sobreaquecimento pode causar queimaduras, choques elétricos ou ferimentos.

**Relativamente à operação do aparelho**

- Utilize o aparelho apenas segundo o uso correto previsto no manual de instruções. A garantia anula-se em caso de uso indevido.
- Não utilize peças adicionais ou peças sobresselentes que não sejam originais do fabricante.
- Não deixe o aparelho sem vigilância se estiver ligado à rede elétrica.
- Evite o contacto do aparelho com objetos pontiagudos ou afiados. Não utilize agulhas ou parafusos no aparelho.
- Nunca coloque e/ou utilize o aparelho diretamente ao lado de um aquecedor elétrico ou outras fontes de calor.
- Não se coloque em pé sobre o aparelho.
- Use o aparelho somente em locais com suficiente espaço livre e onde seja garantida uma boa ventilação. Não bloqueie as aberturas de ventilação.
- Não use a função de massagem durante mais de 30 minutos. Um período de massagem demasiado longo pode provocar uma estimulação excessiva dos músculos e uma irritação dos nervos.

**ATENÇÃO**
**Não movimente a poltrona com o cabo de alimentação ligado. Pode ocorrer uma rutura do cabo.**

**Este aparelho destina-se exclusivamente ao uso doméstico e não para efeitos comerciais ou para o uso no setor médico. Se tiver alguma dúvida ou problema de saúde, consulte o seu médico antes de usar a poltrona.**

**Não use a poltrona de massagem em espaços húmidos (por exemplo, na proximidade da banheira ou do chuveiro).**

- Não exponha o aparelho à luz solar direta.
- Para evitar o risco de choque elétrico, desligue imediatamente a ficha de alimentação da tomada:
  - em caso de anomalias durante a utilização
  - após cada utilização
  - antes de cada limpeza e cuidados

**Relativamente à manutenção e limpeza**

- O aparelho não requer manutenção.
- Em caso de avarias, não repare o aparelho por iniciativa própria. Caso contrário, não se extinguiria apenas qualquer direito à garantia, como também poderiam ocorrer perigos sérios (fogo, choque elétrico, ferimentos). Quaisquer reparações podem apenas ser realizadas por centros de assistência autorizados.
- A limpeza e manutenção que diz respeito ao utilizador não devem ser realizadas por crianças sem supervisão.
- Nunca introduza objetos numa das aberturas.

**Para casos particulares**

- O aparelho foi concebido para uma pessoa com um peso máximo de 100 kg.
- Este aparelho não se destina a ser utilizado por pessoas (incluindo crianças com menos de 14 anos) com capacidades físicas, sensoriais ou mentais limitadas, falta de experiência e/ou conhecimento, a menos que sejam supervisionadas por uma pessoa responsável pela sua segurança e tenham recebido instruções sobre como usar o aparelho.
- As crianças devem ser supervisionadas para garantir que não brinquem com o aparelho.
- Não utilize este aparelho como apoio ou substituição de tratamentos médicos. Condições e sintomas crónicos podem piorar.
- Não trate zonas do corpo que apresentam inchaço, queimaduras, inflamações, erupções cutâneas, feridas ou zonas sensíveis.
- Deve abster-se do uso do aparelho ou consultar primeiro o seu médico nas seguintes situações: - em caso de gravidez, - se tiver um *pacemaker*, articulações artificiais ou implantes eletrónicos, - se sofrer de uma ou mais das seguintes doenças ou problemas: distúrbios circulatórios, varizes, feridas abertas, contusões, fissuras cutâneas, flebite.
- O aparelho tem uma superfície quente. Pessoas insensíveis a temperaturas elevadas devem ser particularmente cautelosas ao usar o aparelho.
- Se sentir dor ou desconforto durante a massagem, interrompa a utilização do aparelho e consulte o seu médico.
- Evite adormecer durante a utilização do aparelho.

**Antes de cada utilização, certifique-se de que não se encontram crianças, animais de estimação ou obstáculos por baixo ou atrás do aparelho!**

**AVISO**
**Perigo de queda – Os apoios de braços e o encosto não devem ser expostos a carga de um só lado. Não deixe crianças sem vigilância na poltrona!**

## 2.1 Volume de fornecimento e embalagem

Em primeiro lugar, verifique se o aparelho está completo e se não apresenta danos. Em caso de dúvida, não coloque o aparelho em funcionamento e contacte o seu distribuidor ou o seu centro de assistência.
É fornecido o seguinte material:
• 1 poltrona de massagem **medisana MS 1000/1100**
• 1 cabo de alimentação
• 1 manual de instruções

As embalagens são reutilizáveis ou podem ser recicladas. Elimine corretamente o material das embalagens que já não for necessário. Caso detete danos de transporte ao retirar o aparelho da embalagem, entre imediatamente em contacto com o seu distribuidor.

**AVISO**
**Mantenha as películas de embalagem fora do alcance das crianças.**
**Existe perigo de asfixia!**

## 2.2 Montar o aparelho

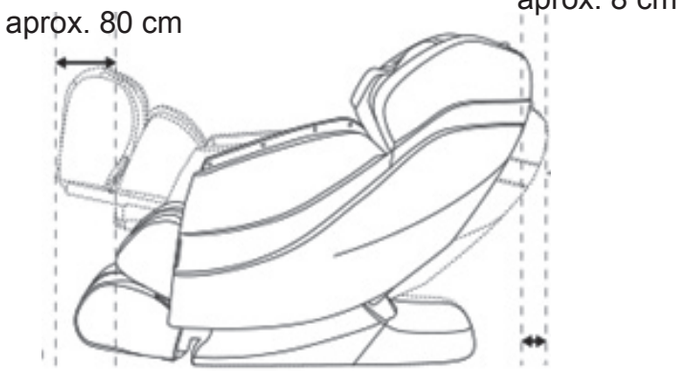


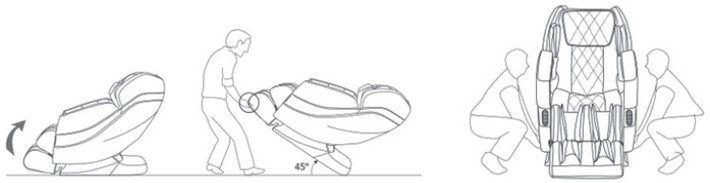


- Coloque o aparelho de modo que haja uma distância suficiente entre o mesmo e outros objetos ou a parede (ver figura).
- Coloque o aparelho sobre uma base a fim de evitar danos no piso.
- As dimensões da base devem ser suficientes (superiores a 200 cm) para abranger as zonas em que o aparelho e os pés de apoio entrem em contacto com o piso.
- Instale o aparelho na proximidade de uma tomada.

# 3 Utilização

## 3.1 Preparação

- Certifique-se de que não se encontram pessoas, animais de estimação ou outros objetos na proximidade do produto.
- Antes de se sentar no produto, certifique-se de que não se encontram corpos estranhos entre duas peças do produto.
- Nunca introduza as mãos, os braços ou a cabeça entre o encosto e a cobertura posterior.
- Não coloque animais de estimação sobre o produto (por exemplo, sobre o encosto ou os apoios de braços).

### 3.2 Alimentação elétrica do aparelho

- Introduza o cabo de alimentação totalmente na ligação à rede elétrica do aparelho.

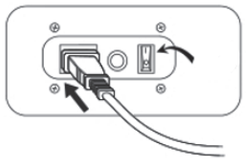

consultar a posição ❽

- Ligue a ficha de alimentação a uma tomada.
- Coloque o interruptor de ligar/desligar na posição «I».

**Se a ligação de energia for interrompida durante a massagem, as cabeças de massagem retornam imediatamente à posição de paragem após a religação à alimentação elétrica.**

**No caso de as cabeças de massagem não estarem estendidas: pressione o botão de ligar/desligar no comando remoto para colocar as cabeças de massagem na posição inicial.**

### 3.3 Funções e comando remoto

Depois de o aparelho ser alimentado com energia elétrica e o interruptor de ligar/desligar se encontrar na posição «I», o aparelho encontra-se no modo de repouso.
Neste modo estão apenas disponíveis algumas funções básicas.

- Os botões ㉖ alteram o ângulo da parte das costas e das pernas do aparelho.
- O botão ❾ liga o aparelho completamente.

**Resumo de todos os botões do comando remoto**

❾ Botão de ligar/desligar: o botão e o visor LCD acendem-se.
De seguida, selecione um dos botões de funções de massagem para iniciar a massagem. Volte a pressionar o botão ❾ para terminar todas as funções de massagem. Consequentemente, as partes móveis da poltrona de massagem voltam para a sua posição inicial.

❿ Pausa: pressione este botão para fazer uma pausa durante um modo de massagem previamente selecionado. O botão pisca e o controlo de tempo para os programas de massagem também entra em pausa. Volte a pressionar o botão para retomar a massagem.

⓫ Função de aquecimento
1.º acionamento do botão = ativação da função de aquecimento na zona lombar
2.º acionamento do botão = desativação da função de aquecimento

⓬ Massagem de rolos nos pés: ligar e desligar a função de massagem das plantas dos pés. Nota: este botão também funciona nos programas automáticos.

⓭ Programas automáticos: selecione um dos 6 programas automáticos disponíveis. O aparelho faz primeiro um *scan* para determinar a altura dos ombros. No caso de não estar satisfeito com a posição determinada, pode fazer um reajuste dentro de 10 segundos através dos botões ㉕/㉔. De seguida, inicia-se o programa selecionado.

Relax = relaxamento
Fitness = massagem ativadora, suave
Health = uma massagem como num *spa*
Vigorous = massagem vigorosa
Neck & Shoulder = nuca e ombros
Waist & Buttock = anca e glúteos

㉖ Ajuste da parte das costas e das pernas: os botões ㉖ alteram o ângulo da parte das costas e das pernas do aparelho. Pressione o respetivo botão e mantenha-o premido para iniciar o movimento, e solte o botão para parar o movimento. O botão «ZGR» seleciona o «Modo Zero-G». A poltrona de massagem desloca-se para uma posição horizontal que transmite a sensação de gravidade zero.

⓮ Massagem específica/massagem de zona:
massagem específica de ponto atual nas costas.
Ao voltar a pressionar o botão, comuta-se para a massagem de zona.
As cabeças de massagem deslocam-se 8 cm para cima e para baixo no ponto selecionado.

**Resumo de todos os botões do comando remoto (funções avançadas):**

⓯ Função de iluminação LED

Com cada acionamento deste botão, altera-se as cores da iluminação LED na sequência «vermelho>azul>verde>três cores num ciclo automático>desligar». Nota: com a poltrona de massagem ligada, percorre-se as três cores do ciclo automático. Os programas automáticos têm cores de LED predefinidas. Pressione o botão para alterar a cor do LED.

⓱ Botão para a seleção manual do método de massagem:
Ordem de ativação: massagem de amassamento, sueca, de batidas, shiatsu, de palmadas, de rolo, terminar função.
Nota: as massagens de amassamento, sueca, de batidas, shiatsu e de palmadas têm duas sequências de massagem selecionáveis.

⓰ (apenas no caso de massagem de amassamento ativada): selecionar a intensidade da massagem em 5 níveis. A intensidade da massagem aumenta com cada acionamento do botão.

㉓ (apenas no caso de massagem de batidas, de palmadas, sueca, shiatsu): alterar a velocidade da massagem em 5 níveis

㉒ No caso de massagem de batidas, de palmadas, shiatsu, de rolo: alterar a distância das cabeças de massagem em 3 níveis.

⓲ Vibração: ligar e desligar a vibração do assento. Também funciona nos programas automáticos.

⓳ Massagem por pressão de ar em todo o corpo (modo automático): ligar/desligar

⓴ Seleção manual das zonas da massagem por pressão de ar:
apoio de perna -> apoio de braço -> ombros -> desligar

㉑ Ajustar a intensidade da massagem por pressão de ar em 5 níveis.

### 3.4 Função Bluetooth

O altifalante da poltrona de massagem só funciona com o aparelho ligado. Ligue o seu smartphone, tablet ou PC à poltrona de massagem por Bluetooth.

### 3.5 Desligar o aparelho

Pressione o botão de ligar/desligar ❾ no comando remoto.
Todas as funções são terminadas. No entanto, as cabeças de massagem ainda se deslocam para a sua posição de paragem. Por isso, aguarde alguns segundos.

De seguida, coloque o interruptor de ligar/desligar (posição ❽) na posição «O» e desligue o aparelho da tomada.

### 3.6 Localizar e eliminar erros

| Problema | Possível causa | Possível resolução |
|---|---|---|
| O aparelho não funciona | O aparelho não está corretamente ligado | Verifique se a alimentação de tensão da tomada corresponde à tensão do aparelho necessária. |
| O aparelho desligou-se | Depois de terminar um programa, o aparelho comutou para o modo de standby | Pressione o botão de ligar/desligar no comando remoto |
| O aparelho desligou-se | Após 45 minutos de funcionamento contínuo, a proteção contra sobreaquecimento ativa-se | Desligue o aparelho da rede elétrica e deixe-o arrefecer durante, pelo menos, 60 minutos |
| O aparelho não funciona | O limite de peso foi excedido | Reduza a carga de peso |
| O aparelho aquece muito | Provavelmente, o aparelho foi utilizado durante demasiado tempo | Desligue o aparelho da rede elétrica e deixe-o arrefecer |
| O aparelho faz ruídos | As peças mecânicas do aparelho fazem ruídos | Trata-se de um procedimento normal e não é indício de uma anomalia. |

No caso de problemas que não estejam aqui listados, tente o seguinte:

1. Desligue o aparelho e separe-o da corrente elétrica.
2. Aguarde 60 minutos.
3. Volte a estabelecer a ligação elétrica e ligue o aparelho.
4. Se o problema persistir, entre em contacto com o centro de assistência.

Pode consultar os dados de contacto na folha de assistência anexada em separado.

### 4.1 Limpeza e cuidados

- Antes de limpar o aparelho, certifique-se de que está desligado e que a ficha de alimentação foi retirada da tomada. Limpe o aparelho arrefecido somente com um pano húmido e macio.
- Nunca use detergentes agressivos, escovas duras, solventes ou álcool. Isso poderia agredir a superfície.
- Nunca mergulhe o aparelho em água para limpá-lo e tenha sempre cuidado para que não entre água no aparelho.
- Volte a usar o aparelho apenas quando estiver totalmente seco.
- Nunca seque o aparelho com um secador.

### 4.2 Informações sobre a eliminação

Este aparelho não pode ser eliminado em conjunto com o lixo doméstico. Todos os consumidores têm a obrigação de entregar os aparelhos elétricos ou eletrónicos, independentemente se contêm substâncias nocivas ou não, num ponto de recolha municipal ou do comércio, para que possam seguir para uma eliminação ecologicamente correta. Para informações adicionais sobre a eliminação, contacte as autoridades locais ou o seu distribuidor.

### 4.3 Dados técnicos

| | |
|---|---|
| Nome | : Poltrona de massagem **medisana MS** |
| Modelo | : **1000/1100** |
| Alimentação elétrica | : **EC-3202** |
| Consumo energético | : 220-240 V~, 50-60 Hz |
| Dimensões | : 100 W |
| Peso | : posição vertical: 154x76,6x113 cm, posição horizontal: 180x76,5x94 cm |
| Comprimento de cabos | : aprox. 100 kg |
| Condições de funcionamento | : cabo de alimentação = 190 cm, comando remoto = 150 cm |
| Condições de armazenamento | : 0 - 35 °C / 20 - 80% de humidade relativa<br>-5 - 35 °C / 20 - 80% de humidade relativa |
| N.º de artigo | : 87706/87707 |
| Número EAN | : 4015588 87706 3/ 4015588 87707 0 |

**Capacidade de carga até 100 kg**

CE

**Em consequência de aperfeiçoamentos constantes do produto, reservamo-nos o direito de proceder a alterações técnicas e de design.**

Pode consultar a respetiva versão atualizada deste manual de instruções em www.medisana.com

### Condições de garantia e reparação

Para acionar a garantia, contacte o seu revendedor especializado ou diretamente o centro de assistência. Indique o defeito e junte uma cópia do recibo de compra.

Aplicam-se as seguintes condições de garantia:

**1.** Os produtos da **medisana** têm uma garantia de três anos a partir da data de aquisição. Em caso de acionamento da garantia, a data de aquisição deve ser comprovada através do recibo de compra ou da fatura.

**2.** Os defeitos resultantes de erros de material ou de fabrico são resolvidos gratuitamente dentro do prazo da garantia.

**3.** O serviço de garantia não prolonga o período de garantia do equipamento ou de qualquer peça substituída.

**4.** A garantia exclui:

**a.** Qualquer dano resultante de um manuseamento inadequado como, por exemplo, devido ao não cumprimento do manual de instruções.

**b.** Danos resultantes de reparações ou intervenções do comprador ou de terceiros não autorizados.

**c.** Danos resultantes do transporte, que ocorram no percurso entre o fabricante e o consumidor.

**d.** Peças sobresselentes sujeitas a um desgaste normal.

**5.** A responsabilidade por danos subsequentes diretos ou indiretos, resultantes do aparelho, é excluída mesmo no caso de o dano no aparelho estar abrangido pela garantia.

**medisana GmbH**
Jagenbergstr. 19
41468 NEUSS
ALEMANHA

Pode consultar o endereço do centro de assistência na folha anexada em separado.

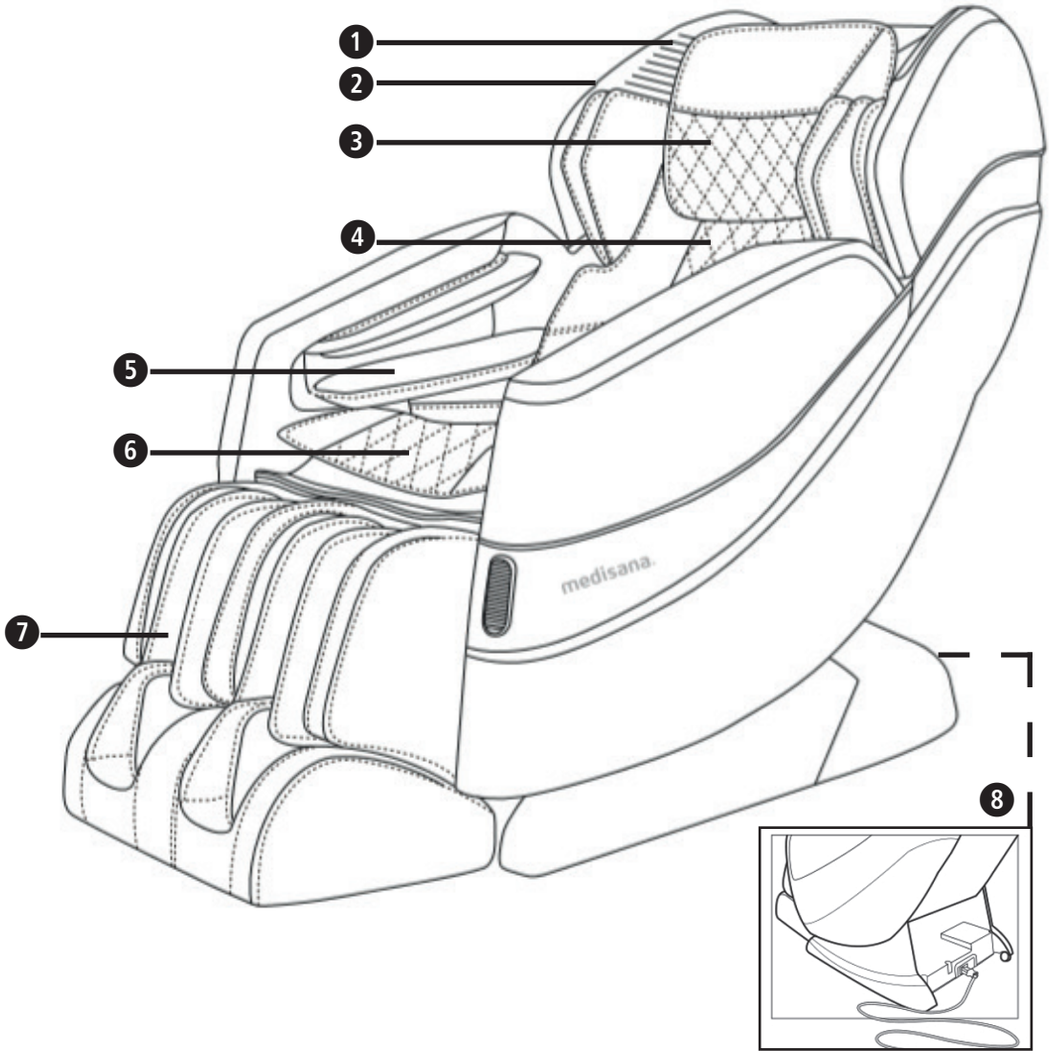

zie pagina 53 e.v.

**NL**
1. Luidspreker
2. Ledverlichting
3. Hoofdkussen
4. Rugleuning
5. Armsteunen
6. Zitkussen
7. Beensteunen
8. Aansluiting voor het snoer/ aan-/uitschakelaar

## BELANGRIJKE AANWIJZINGEN! BEWAAR DEZE GEBRUIKSAANWIJZING!

**Lees de gebruiksaanwijzing en met name de veiligheidsinstructies zorgvuldig door voor u de stoel gaat gebruiken en bewaar de gebruiksaanwijzing. Geef deze gebruiksaanwijzing altijd mee als u de stoel aan iemand anders geeft.**

***Legenda***

**Deze gebruiksaanwijzing hoort bij dit product. Er staat belangrijke informatie in over de ingebruikname en het verdere gebruik. Lees deze gebruiksaanwijzing volledig door. Wanneer deze gebruiksaanwijzing niet in acht wordt genomen, kan dit leiden tot ernstige verwondingen of schade aan de stoel.**

**WAARSCHUWING**
**Deze waarschuwingen moeten worden nageleefd om te voorkomen dat de gebruiker zich verwondt of de stoel beschadigt.**

LOT **LOT-nummer** **Fabrikant**

**Beschermen tegen vocht!**
**Droog bewaren!**

**Alleen voor gebruik binnenshuis!**

**ATTENTIE**
**Neem deze aanwijzingen ter harte om te voorkomen dat het product beschadigt.**

**TIP**
**Deze aanwijzingen bieden u nuttige aanvullende informatie over de installatie en het gebruik.**

**over de stroomtoevoer**

- Controleer als u de stoel aansluit op het stopcontact of de op het typeplaatje vermelde netspanning overeenkomt met de spanning van uw elektriciteitsnetwerk.
- Gebruik de stoel uitsluitend met de originele, meegeleverde adapter.
- Gebruik de stoel niet in de nabijheid van elektromagnetische zenders met hoge frequentie.
- Deze stoel is niet geschikt voor gebruik in de buurt van brandbare anesthesiemengsels met lucht, zuurstof of lachgas.
- Stel het snoer en de stoel niet bloot aan hoge temperaturen, hete oppervlakken, vocht of vloeistoffen.
- Pak de stekker of de aan-/uitschakelaar nooit vast met natte of vochtige handen of wanneer u in het water staat.
- Delen van de stoel die elektrische spanning geleiden, mogen niet in contact komen met vocht.
- Pak een apparaat dat in het water is gevallen niet vast. Trek meteen de stekker uit het stopcontact.
- De stoel moet zo worden aangesloten dat de stekker goed bereikbaar is.
- Trek de stekker na gebruik altijd direct uit het stopcontact.
- Trek nooit aan het snoer, maar aan de stekker om de stroomtoevoer te onderbreken.
- Trek niet aan het snoer, draai hem niet aan het snoer en til hem niet op aan het snoer.

**voor het gebruik van de stoel**

- Verwijder alle scherpe voorwerpen van het lichaam en uit de zakken, zoals sleutels en pennen.
- Controleer het snoer en de stoel voor ieder gebruik zorgvuldig op eventuele beschadigingen. Wanneer de stoel mankementen vertoont, mag hij niet worden gebruikt.
- Gebruik de stoel niet wanneer er beschadigingen aan de stoel of aan delen van het snoer te zien zijn, wanneer hij niet correct werkt of wanneer het snoer of de stoel vochtig zijn geworden.
- Als het snoer beschadigd is, mag dit alleen door **medisana**, een erkende speciaalzaak of een daartoe gekwalificeerde persoon worden vervangen.
- Gebruik de stoel niet met dekens of kussens erop. Dek hem tijdens het gebruik nooit af. Oververhitting kan leiden tot brandwonden, een elektrische schok of ander letsel.

**voor het gebruik van de stoel**

- Gebruik de stoel alleen waarvoor hij is bedoeld, zoals beschreven in de gebruiksaanwijzing. Wanneer de stoel voor andere doeleinden wordt gebruikt, vervalt de garantie.
- Gebruik geen accessoires of onderdelen die niet van de fabrikant afkomstig zijn.
- Houd toezicht op de stoel als de stekker in het stopcontact zit.
- Voorkom dat de stoel in aanraking komt met puntige of scherpe voorwerpen. Gebruik geen spelden of schroeven bij de stoel.
- Plaats en/of gebruik de stoel niet direct naast een elektrische kachel of een andere warmtebron.
- Ga niet op de stoel staan.
- Gebruik de stoel alleen op plaatsen met voldoende ruimte en een goede ventilatie. Blokkeer de ventilatieopeningen niet.
- Gebruik de massagefunctie niet langer dan 30 minuten. Een te lange massageduur kan leiden tot overstimulatie van de spieren en tot irritatie van de zenuwen.
-

**ATTENTIE**
**Beweeg de stoel niet als de stekker in het stopcontact zit. Het snoer kan breken.**

**De stoel is alleen bedoeld voor gebruik thuis en niet voor commerciële doeleinden of de medische sector. Als u twijfels heeft omtrent uw gezondheid, overleg dan met uw arts voor u de stoel gaat gebruiken.**

**Gebruik de massagestoel niet in vochtige ruimtes (bijv. in de buurt van het bad of de douche).**

- Plaats de stoel niet in het directe zonlicht.
- Trek ter voorkoming van een elektrische schok de stekker onmiddellijk uit het stopcontact:
  - bij storingen tijdens het gebruik;
  - na elk gebruik;
  - voor de stoel wordt schoongemaakt en onderhouden.

**onderhoud en schoonmaken**

- De stoel heeft geen onderhoud nodig.
- Repareer de stoel niet zelf als hij mankementen vertoont. Wanneer u dat wel doet, vervalt niet alleen de garantie, maar kunnen ook gevaarlijke situaties ontstaan (brand, elektrische schok, letsel). Laat reparaties alleen uitvoeren door een geautoriseerde servicedienst.
- Kinderen mogen de stoel niet schoonmaken of onderhouden zonder toezicht van een volwassene.
- Stop nooit voorwerpen in een van de openingen.

**voor bijzondere personen**

- De stoel is geschikt voor personen met een maximumgewicht van 100 kg.
- Deze stoel is niet bedoeld om te worden gebruikt door personen (inclusief kinderen jonger dan 14 jaar) met beperkte fysieke, sensorische of mentale capaciteiten of met een gebrek aan ervaring en/of onvoldoende kennis, tenzij ze worden begeleid door iemand die verantwoordelijk is voor hun veiligheid en die hen helpt bij het juiste gebruik van dit product.
- Houd kinderen in de gaten en laat ze niet met de stoel spelen.
- Gebruik deze stoel niet ter aanvulling op of vervanging van medische toepassingen. Chronische aandoeningen en symptomen zouden kunnen verergeren.
- Behandel geen lichaamsdelen die gezwollen, verbrand of ontstoken zijn of waarop huiduitslag, wonden of gevoelige plekken zitten.
- Gebruik de stoel niet of overleg eerst met uw arts als: - u zwanger bent; -- u een pacemaker, prothese of elektronische implantaten heeft; - u lijdt aan een of meerdere van de volgende aandoeningen: doorbloedingsstoornissen, spataderen, open wonden, kneuzingen, kloven of aderontstekingen.
- Sommige delen van de stoel worden warm. Personen die ongevoelig zijn voor warmte moeten voorzichtig zijn bij het gebruik van deze stoel.
- Stop met het gebruik wanneer u pijn voelt of de massage als onaangenaam ervaart en overleg met uw arts.
- Zorg dat u niet in slaap valt tijdens het gebruik van de stoel.

**Controleer vóór elk gebruik of er zich onder of achter de stoel geen kinderen, huisdieren of obstakels bevinden.**

**WAARSCHUWING**
**Risico op kantelen: de armleuningen en rugleuning mogen niet aan maar één kant van de stoel worden belast. Houd toezicht op kinderen die in of op de stoel zitten!**

### 2.1 Levering en verpakking

Controleer eerst of het product compleet en onbeschadigd is. Gebruik de stoel bij twijfel niet en neem contact op met uw verkoper of de servicedienst.
Meegeleverd:
• 1 **medisana** massagestoel **MS 1000/1100**
• 1 snoer
• 1 gebruiksaanwijzing

De verpakkingen kunnen worden hergebruikt of worden gerecycled. Gooi verpakkingsmateriaal dat u niet meer gebruikt gescheiden weg. Wanneer u bij het uitpakken transportschade ontdekt, dient u onmiddellijk contact op te nemen met uw verkoper.

**WAARSCHUWING**
**Houd verpakkingsfolie uit de buurt van kinderen. Er is kans op verstikking!**

### 2.2 De stoel plaatsen

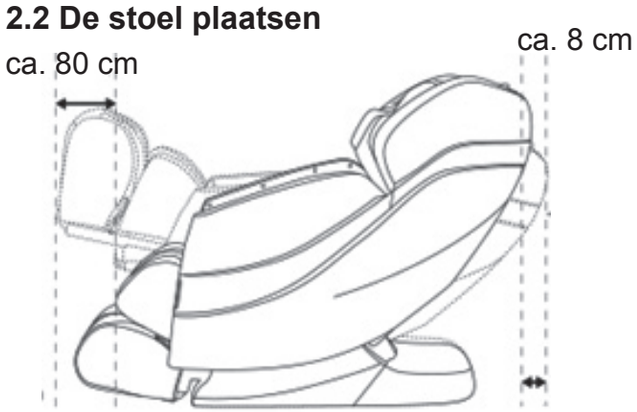


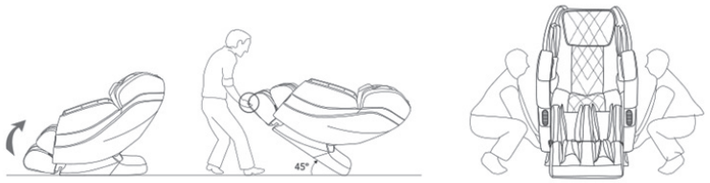


- Plaats de stoel zodanig dat hij op voldoende afstand staat van andere voorwerpen en van wanden (zie afbeelding).
- Plaats de stoel op een beschermingsmat om te voorkomen dat de vloer beschadigt.
- De beschermingsmat moet groot genoeg zijn (meer dan 200 cm) om het gebied te bedekken waar de stoel en de beensteunen de vloer raken.
- Plaats de stoel in de buurt van een stopcontact.

## 3 Gebruik

### 3.1 Voorbereiding

- Controleer of er zich in de buurt van de stoel geen personen, huisdieren of andere voorwerpen bevinden.
- Controleer voor u op de stoel gaat zitten of er geen voorwerpen die daar niet horen tussen de delen van de stoel zitten.
- Steek nooit uw handen, armen of hoofd tussen de rugleuning en de bekleding aan de rugzijde.
- Laat geen huisdieren op de stoel (bijv. op de rugleuning of de armleuningen).

### 3.2 De stoel verbinden met de stroombron

- Steek het snoer goed in de aansluiting van de stoel.

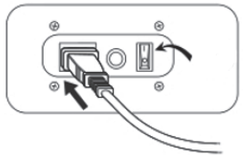

zie nummer ❽

- Steek de stekker in een stopcontact.
- Zet de aan-/uitschakelaar in de positie „I“.

**Wanneer tijdens de massage de stroomverbinding wordt onderbroken, gaan nadat de voeding weer is hersteld de massagekoppen meteen terug naar de stand-bystand.**

**Als de massagekoppen niet stand-by staan:**
**druk op de aan-/uitknop op de afstandsbediening om de massagekoppen in de uitgangspositie te brengen.**

### 3.3 Functies en afstandsbediening

Nadat de stoel op de stroom is aangesloten en de aan-/uitschakelaar in de positie „I“ is gezet, staat de stoel in de slaapstand.
In deze stand zijn alleen enkele basisfuncties beschikbaar.

- de knoppen ❷❻ veranderen de hoek van het rugdeel en het beendeel van de stoel
- knop ❾ schakelt de stoel volledig in

**Overzicht van alle knoppen van de afstandsbediening**
❾ Aan-/uitknop: de knop en het LC-display gaan branden.
Kies nu een van de massagefunctieknoppen om met de massage te beginnen. Druk opnieuw op knop ❾ om alle massagefuncties te beëindigen. De beweeglijke delen van de massagestoel gaan dan terug naar hun uitgangspositie.

❿ Pauze: druk op deze knop om tijdens een vooraf geselecteerde massagemodus een pauze in te lassen. De knop knippert en de tijdcontrole van het massageprogramma pauzeert eveneens. Druk opnieuw op de knop om de massage te hervatten.

⓫ Warmtefunctie
Een keer op de knop drukken = warmtefunctie in de onderrug wordt geactiveerd Nogmaals op de knop drukken = warmtefunctie uitschakelen

⓬ Rolmassage van de voeten: in- en uitschakelen van de massagefunctie voor de voetzolen. Tip: Deze knop werkt ook bij de automatische programma's.

⓭ Automatische programma's: kies een van de 6 beschikbare automatische programma's. De stoel voert vervolgens een scan uit om de schouderhoogte te bepalen. Wanneer u niet tevreden bent over de vastgestelde positie kunt u de instelling binnen 10 seconden met de knop ❷❺/❷❹ veranderen. Daarna start het gekozen programma.

Relax = uitrusten
Fitness = activerende, zachte massage
Health = een massage als in een kuuroord
Vigorous = krachtige massage
Neck & Shoulder = nek & schouders
Wainst & Buttock = heupen en billen

❷❻ Aanpassing van het rug- en beendeel: de knoppen ❷❻ veranderen de hoek van het rugdeel en het beendeel van de stoel. Houd de betreffende knop ingedrukt om de beweging te starten, laat de knop los om de beweging te stoppen. Met knop „ZGR“ kunt u de „Zero G-modus“ selecteren. De massagestoel brengt u in een horizontale positie die aanvoelt alsof u gewichtloos bent.

⓮ Doelgerichte massage/massage van een gebied:
doelgerichte massage van het huidige punt in de rug.
Door nogmaals op de knop te drukken, wordt massage van een gebied ingeschakeld. Daarbij gaan de massagekoppen op het geselecteerde punt 8 cm omhoog en omlaag.

**Overzicht van alle knoppen van de afstandsbediening (uitgebreide functies):**

⓯ Ledverlichting

Telkens als deze knop wordt ingedrukt, doorloopt de ledverlichting het volgende schema „rood>blauw>groen>drie automatisch wisselende kleuren>uitschakelen“.

Tip: Als de massagestoel ingeschakeld is, branden de drie kleuren afwisselend. De automatische programma's hebben geprogrammeerde ledkleuren. Druk op de knop om de ledkleuren te veranderen.

⓱ Knop voor handmatig gekozen massagemethode:
achtereenvolgens: kneden, Zweeds, kloppen, Shiatsu, klappen, rolmassage, functie beëindigen.
Tip: Bij de massageprogramma's kneden, Zweeds, kloppen, Shiatsu en klappen kunt u kiezen uit 2 uitvoeringen.

⓰ (alleen als kneedmassage is ingeschakeld): kracht van de massage wijzigen in 5 niveaus. Bij elke druk op de knop wordt de massage krachtiger.

㉓ (alleen bij klop-, klap-, Zweedse en Shiatsu massage):
snelheid van de massage wijzigen in 5 niveaus

㉒ Bij klop-, klap-, rol- en Shiatsu massage: afstand van de massagekoppen wijzigen in 3 niveaus.

⓲ Vibratie: in- en uitschakelen van de vibratie bij het zitvlak. Werkt ook bij de automatische programma's.

⓳ Luchtdrukmassage van het hele lichaam (automatische modus): aan/uit

⓴ Handmatige selectie van de luchtdrukmassagegebieden:
beensteunen -> armsteunen -> schouders -> uit

㉑ Intensiteit van de luchtdrukmassage aanpassen in 5 niveaus

### 3.4 Bluetoothfunctie

De luidspreker van de massagestoel werkt alleen als de stoel is ingeschakeld. Verbind uw smartphone, tablet of pc via bluetooth met de massagestoel.

### 3.5 Stoel uitschakelen

Druk op de aan-/uitknop ❾ op de afstandsbediening.
Alle functies worden beëindigd, de massagekoppen bewegen echter nog naar de stand-bystand. Wacht daarom nog een paar seconden.

Zet vervolgens de aan-/uitschakelaar (nummer ❽) op „O“ en haal de stekker van de stoel uit het stopcontact.

### 3.6 Problemen herkennen en oplossen

| Probleem | Mogelijke oorzaak | Oplossing |
|---|---|---|
| De stoel werkt niet | De stoel is niet goed aangesloten | Controleer of de netspanning die uit het stopcontact komt overeenkomt met de door de stoel benodigde spanning. |
| De stoel is vanzelf uitgeschakeld | De stoel is na beëindiging van een programma in de stand-bymodus gegaan | Druk op de aan-/uitknop op de afstandsbediening |
| De stoel is vanzelf uitgeschakeld | Na 45 minuten continue belasting activeert de beveiliging tegen oververhitting | Haal de stekker van de stoel uit het stopcontact en laat hem minstens 60 minuten afkoelen |
| De stoel werkt niet | Het maximale gewicht is overschreden | Zorg dat het maximale gewicht niet wordt overschreden |
| De stoel wordt erg warm | Waarschijnlijk staat de stoel te lang aan | Haal de stekker van de stoel uit het stopcontact en laat hem afkoelen |
| De stoel maakt geluid | De mechanische delen van de stoel maken geluid | Dit is normaal en wijst niet op een probleem. |

Probeer hier niet vermelde problemen op de volgende wijze op te lossen:

1. schakel de stoel uit en haal de stekker uit het stopcontact.
2. wacht 60 minuten
3. sluit de stoel weer aan en schakel hem in
4. neem contact op met de servicedienst wanneer het probleem blijft bestaan

De contactgegevens kunt u vinden op het apart bijgevoegde serviceblad.

### 4.1 Schoonmaken en onderhoud

- Controleer voor u de stoel schoonmaakt of hij is uitgeschakeld en of de stekker uit het stopcontact is. Maak de afgekoelde stoel schoon met een zachte, vochtige doek.
- Gebruik nooit agressieve schoonmaakmiddelen, harde borstels, oplosmiddelen of alcohol. Daarvan kan de bekleding beschadigen.
- Maak de stoel nooit schoon door het onder te dompelen in water en let goed op dat er geen water in komt.
- Gebruik de stoel pas weer als hij helemaal droog is.
- Droog de stoel nooit met een föhn.

### 4.2 Wanneer de stoel wordt weggegooid

Deze stoel mag niet bij het huisvuil worden weggegooid. Elke gebruiker is verplicht om alle elektrische of elektronische apparaten, om het even of ze schadelijke stoffen bevatten of niet, in te leveren bij een afvalscheidingsstation of bij een winkel waar een vergelijkbaar product wordt aangeschaft, zodat ze milieuvriendelijk kunnen worden afgevoerd en verwerkt. Neem over de afvoer en verwerking contact op met uw gemeente of uw verkoper.

### 4.3 Technische gegevens

| | |
|---|---|
| Naam | : **medisana** massagestoel **MS 1000/1100** |
| Model | : **EC-3202** |
| Voeding | : 220-240 V~, 50-60 Hz |
| Vermogen | : 100 W |
| Afmetingen | : rechtop: 154x76,6x113 cm, liggend: 180x76,5x94 cm |
| Gewicht | : ca. 100 kg |
| Snoerlengte | : snoer = 190 cm, afstandsbediening = 150 cm |
| Gebruiksvoorwaarden | : 0 - 35 °C / 20 - 80% relatieve luchtvochtigheid |
| Bewaaromstandigheden | : -5 - 35 °C / 20 - 80% relatieve luchtvochtigheid |
| Artikelnr. | : 87706/87707 |
| EAN-nummer | : 4015588 87706 3/ 4015588 87707 0 |

**Belastbaar tot 100 kg**

CE

**In het kader van continue productverbeteringen behouden wij ons technische wijzigingen en wijzigingen qua vormgeving voor.**

De meest actuele versie van deze gebruiksaanwijzing kunt u vinden op www.medisana.com

### Garantie- en reparatievoorwaarden

Neem voor aanspraak op de garantie contact op met uw speciaalzaak of direct met de servicedienst. Geef daarbij aan wat het defect is en voeg een kopie van de aankoopbon toe.
De volgende garantievoorwaarden zijn van kracht:

**1.** Op producten van **medisana** geldt vanaf de verkoopdatum een garantie van drie jaar. Bij aanspraak op garantie moet de verkoopdatum kunnen worden aangetoond met een aankoopbon of factuur.
**2. Nogmaals** Gebreken als gevolg van materiaal- of productiefouten worden binnen de garantieperiode gratis verholpen.
**3.** Door het verlenen van garantie wordt de garantieperiode voor de stoel of de vervangen onderdelen niet verlengd.
**4.** Van garantie zijn uitgesloten:
  **a.** alle schades die zijn ontstaan door verkeerd gebruik, bijv. door het niet-nakomen van de gebruiksaanwijzing;
  **b.** schades die het gevolg zijn van een reparatie of interventie door de koper of een onbevoegde derde;
  **c.** transportschades die zijn ontstaan op weg van de fabrikant naar deconsument
  **d.** onderdelen die normale slijtage vertonen.
**5.** Een aansprakelijkheid voor directe of indirecte gevolgschade die is veroorzaakt door het product is ook dan uitgesloten, wanneer de schade aan het product wordt erkend als garantie.

**medisana GmbH**
Jagenbergstr. 19
41468 NEUSS
DUITSLAND

Het serviceadres kunt u vinden op het apart bijgevoegde blad.

medisana®

MS 1000/1100

# FI Deluxe-hierontatuoli

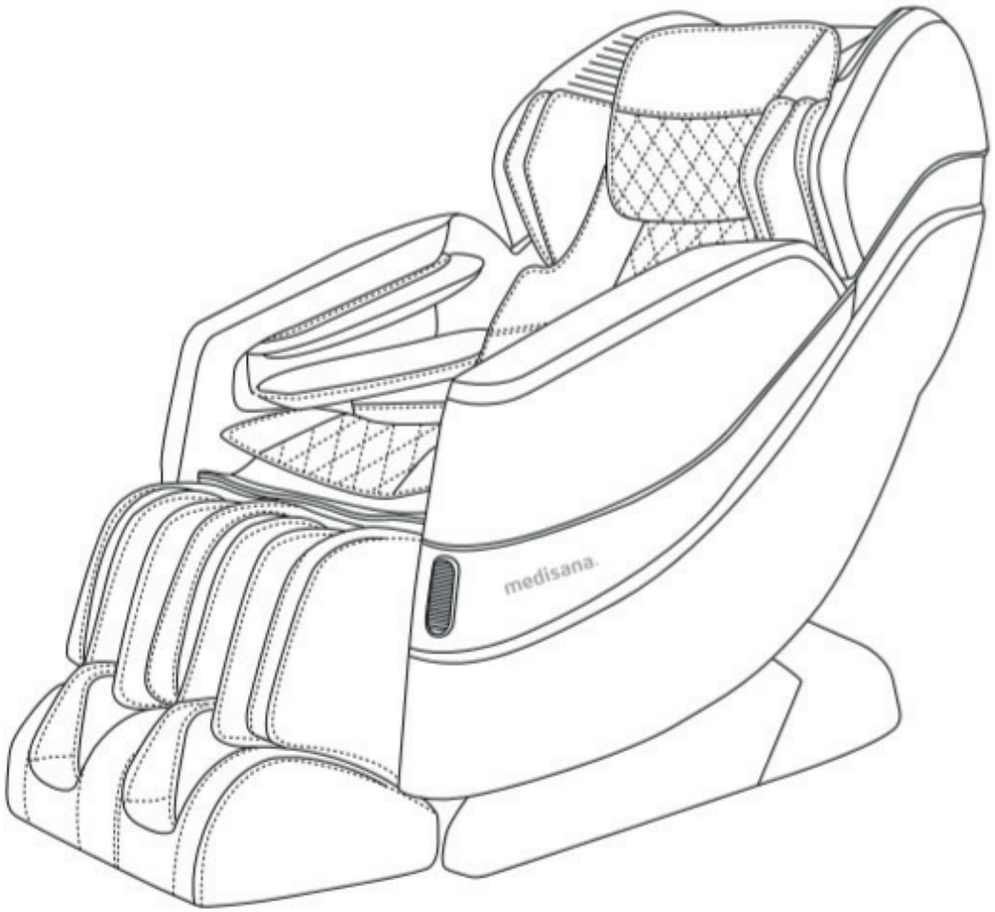


**Käyttöohje** Lue huolellisesti!

**Maks. 100 kg**

CE **Tuote 87706/87707**

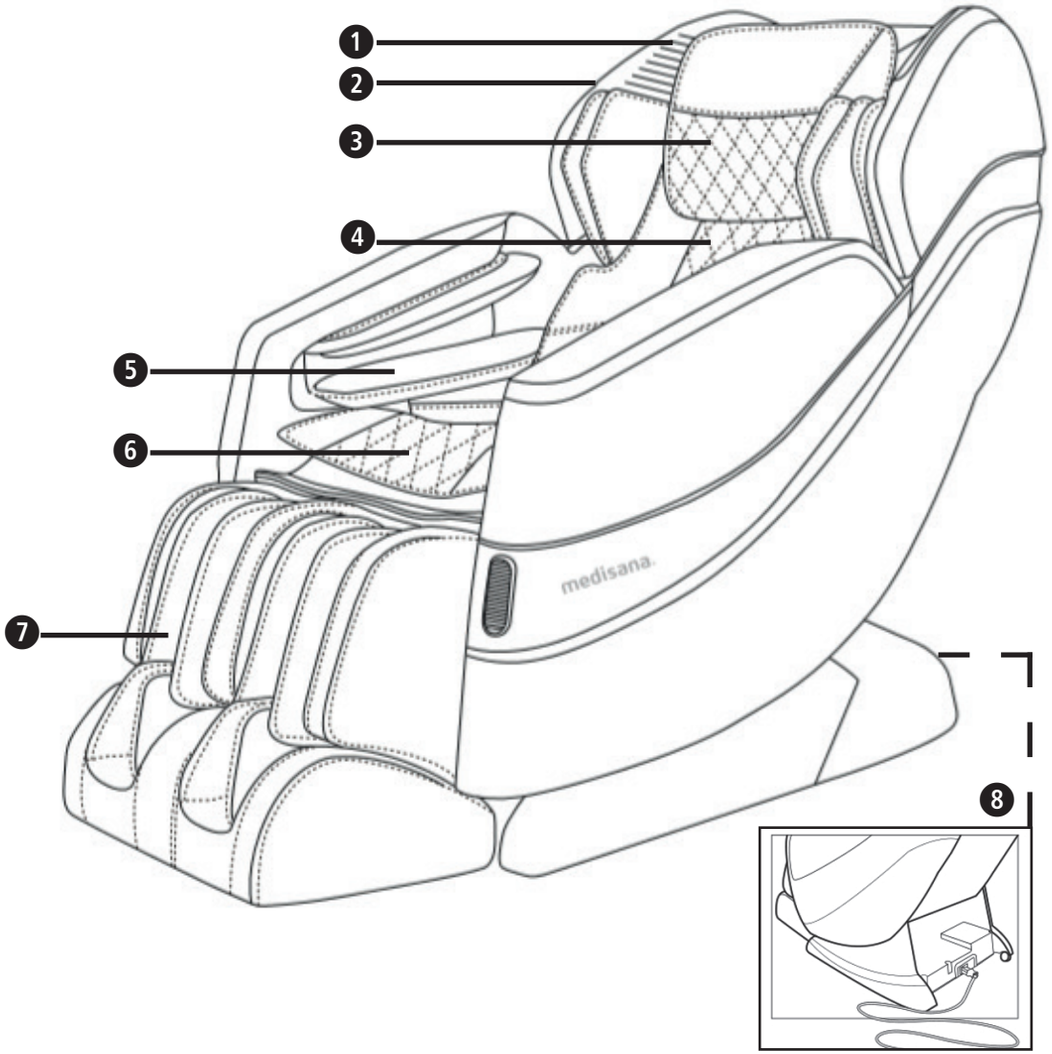


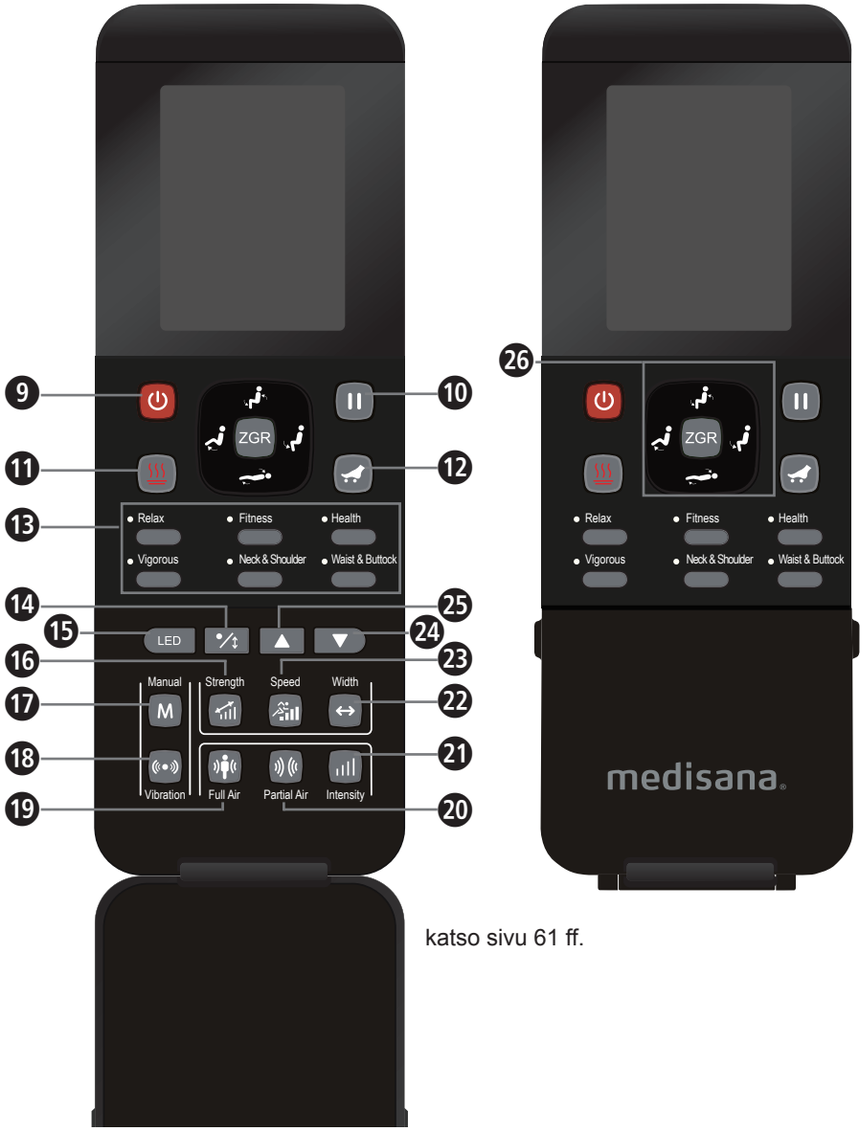


katso sivu 61 ff.

**FI**

1. Kaiutin
2. LED-valopinta
3. Tyyny
4. Selkänoja
5. Käsinoja
6. Istuintyyny
7. Jalkatuki
8. Verkkojohdon liitäntä/ Päälle-/Pois-kytkin

## TÄRKEÄT HUOMAUTUKSET! SÄILYTÄ EHDOTTOMASTI!

**Lue käyttöohje, erityisesti turvaohjeet, huolellisesti läpi, ennen kuin käytät laitetta ja säilytä käyttöohje myöhempää käyttöä varten. Jos luovutat laitteen kolmannelle osapuolelle, tämä käyttöohje on ehdottomasti annettava mukana.**

***Merkkien selitys***

**Tämä käyttöohje kuuluu tähän laitteeseen. Se sisältää tärkeitä tietoja käyttöönotosta ja käsittelystä. Lue koko käyttöohje. Tämän ohjeen noudattamatta jättäminen voi johtaa vakaviin loukkaantumisiin tai laitevaurioihin.**

**VAROITUS**
**Näitä varoituksia on noudatettava, käyttäjän loukkaantumisen tai laitteen vahingoittumisen välttämiseksi.**

LOT **LOT-numero**

**Valmistaja**

**Suojattava kosteudelta! Säilytettävä kuivassa!**

**Ainoastaan käyttöön sisätiloissa!**

**HUOMIO**
**Näitä ohjeita on noudatettava, jotta vältetään laitteen mahdolliset vauriot.**

**OHJE**
**Nämä huomautukset antavat hyödyllistä lisätietoa asennuksesta tai käytöstä.**

**Virransyöttö**

- Ennen kuin yhdistät laitteen virtalähteeseen varmista, että tyyppikilpeen merkitty verkkojännite vastaa sähköverkkosi jännitettä.
- Älä käytä laitetta muulla kuin alkuperäisellä verkkolaitteella.
- Älä käytä laitetta korkeataajuuksisten sähkömagneettisten lähettimien läheisyydessä.
- Tämä laite ei sovellu käyttöön anestesiassa käytettävien palavien ilma-, happi- tai ilokaasusekoitusten läsnä ollessa.
- Pidä verkkojohto ja laite etäällä kuumuudesta, kuumista pinnoista, kosteudesta ja nesteistä.
- Älä koskaan koske verkkopistoketta tai verkkokytkintä käsien ollessa märät tai kosteat tai seistessäsi vedessä.
- Laitteen sähköjännitettä johtavat osat eivät saa joutua kosketuksiin nesteiden kanssa.
- Älä tartu laitteeseen, mikäli se putoaa veteen. Irrota verkkopistoke välittömästi.
- Laite tulee kytkeä niin, että pääsy verkkopistokkeeseen on esteetön.
- Irrota verkkopistoke pistorasiasta aina välittömästi käytön jälkeen.
- Irrottaessa laite verkkovirrasta älä koskaan vedä verkkojohdosta, vaan aina verkkopistokkeesta!
- Älä kanna, vedä tai käännä laitetta verkkojohdosta.

**Ennen laitteen käyttöä**

- Poista kaikki terävät esineet kehosta ja taskuista - kuten esimerkiksi avaimet ja kynät.
- Tarkista johto ja laite ennen käyttöä huolellisesti mahdollisilta vaurioilta. Viallista laitetta ei saa ottaa käyttöön.
- Älä käytä laitetta, mikäli laitteessa tai johdon osissa on näkyviä vaurioita, mikäli se ei toimi moitteettomasti tai jos johto tai laite ovat kosteita.
- Jos verkkojohto on vaurioitunut, sen saa vaarojen välttämiseksi vaihtaa ainoastaan **medisana**, valtuutettu jälleenmyyjä tai vastaava pätevä henkilö.
- Laitetta ei saa käyttää peittojen tai tyynyjen alla. Älä koskaan peitä sitä käytön aikana. Ylikuumeneminen voi aiheuttaa tulipalon, sähköiskun tai henkilövahinkoja.

**Laitteen käyttö**

- Käytä laitetta vain käyttöohjeessa ilmoitetun käyttötarkoituksen mukaisesti. Jos laitetta käytetään muihin käyttötarkoituksiin, takuu raukeaa.
- Älä käytä muita kuin valmistajan lisätarvikkeita tai varaosia.
- Älä jätä verkkovirtaan kytkettyä laitetta ilman valvontaa.
- Vältä koskettamasta laitetta suippokärkisillä tai terävillä esineillä. Älä käytä neuloja tai ruuveja laitteessa.
- Älä koskaan sijoita ja/tai käytä laitetta sähköisen lämmitysuunin tai muiden lämpölähteiden viereen.
- Älä seiso laitteen päällä.
- Käytä laitetta vain siellä, missä sen ympärille jää riittävästi tilaa ja ilmanvaihto on varmistettu. Älä tuki tuuletusaukkoja.
- Älä käytä hierontatoiminta yli 30 minuutin ajan. Liian pitkä hieronta voi johtaa lihasten ja hermojen ärsyyntymiseen.

**HUOMIO**
**Älä liikuta tuolia, kun pistoke on kytketty pistorasiaan. Johto voi mennä poikki.**

**Laite on tarkoitettu ainoastaan kotikäyttöön eikä se sovellu ammattikäyttöön tai lääketieteelliseen käyttöön. Mikäli sinulla on terveyttä koskevia kysymyksiä, keskustele lääkärisi kanssa ennen tuolin käyttöä.**

**Älä käytä hierontatuolia kosteissa tiloissa (esim. kylpy- tai suihkuhuoneessa).**

- Älä aseta laitetta suoraan auringonpaisteeseen.
- Vältä sähköiskun vaara irrottamalla pistoke pistorasiasta seuraavissa tapauksissa:
  - kun käytön yhteydessä ilmenee häiriöitä
  - jokaisen käytön jälkeen
  - aina ennen laitteen puhdistusta ja hoitoa.

**Kunnossapito ja puhdistus**

- Laite on huoltovapaa.
- Häiriötapauksissa älä korjaa laitetta itse. Jos korjaat laitetta itse, takuu raukeaa ja lisäksi seurauksena voi olla vakavia vaaroja (tulipalo, sähköisku, loukkaantuminen). Suorita laitteen korjaukset ainoastaan valtuutetussa huoltopisteessä.
- Lapset eivät saa puhdistaa ja huoltaa laitetta ilman valvontaa.
- Älä koskaan työnnä aukkoihin minkäänlaisia esineitä.

**Erityishenkilöt**

- Laite on tarkoitettu henkilöille, joiden enimmäispaino on 100 kg.
- Laitetta eivät saa käyttää henkilöt (eivätkä alle 14 vuoden ikäiset lapset), joiden fyysinen, sensorinen tai henkinen toimintakyky on rajoittunut tai henkilöt, joilta puuttuu kokemusta ja/tai tietoa, paitsi jos heitä valvoo turvallisuudesta vastuussa oleva henkilö, joka opastaa heitä laitteen käyttöön.
- Lapsia on valvottava, jotta varmistetaan, että he eivät leiki laitteella.
- Älä käytä laitetta lääketieteellisen toimenpiteen tueksi tai korvaamaan sitä. Krooniset kivut ja oireet voivat pahentua.
- Älä käsittele kehon osia, joissa on turvotusta, palovammoja, tulehduksia, ihottumaa, haavoja tai herkkiä kohtia.
- Sinun tulee välttää laitteen käyttöä ja/tai keskustella sen käytöstä ensin lääkärisi kanssa, mikäli: - olet raskaana, - jos sinulla on sydämentahdistin, keinonivel tai sähköisiä implantteja, - jos sinulla on yksi tai useampi seuraavista sairauksista tai vaivoista: verenkiertohäiriöitä, suonikohjuja, avohaavoja, ruhjeita, ihovaurioita, laskimotukkotulehduksia.
- Laitteen pinta on kuuma. Lämpöön heikosti reagoivien henkilöiden on käytettävä laitetta varoen.
- Mikäli tunnet kipua tai hieronta tuntuu epämiellyttävältä, keskeytä käyttö ja keskustele lääkärisi kanssa.
- Vältä nukahtamista laitteen käytön aikana.

**Varmista huolellisesti ennen jokaista käyttöä, että laitteen alla tai sen takana ei ole lapsia, kotieläimiä tai esteitä!**

**VAROITUS**
**Kallistumisvaara – käsinojia ja selkänojaa ei saa kuormittaa toispuolisesti. Älä jätä lapsia tuoliin tai sen lähettyville ilman valvontaa!**

### 2.1 Pakkauksen sisältö ja pakkaus

Tarkista ensin, että laite on täydellinen, ja että siinä ei ole vaurioita. Jos olet epävarma, älä ota laitetta käyttöön, vaan käänny jälleenmyyjän tai huoltoliikkeen puoleen.
Toimitukseen sisältyy:
- 1 **medisana** hierontatuoli **MS 1000/1100**
- 1 verkkojohto
- 1 käyttöohje

Pakkaukset ovat uudelleenkäytettäviä tai ne voidaan palauttaa raaka-ainekiertoon. Hävitä pakkausmateriaali, jota ei enää tarvita, asianmukaisesti. Jos havaitset pakkauksesta purettaessa kuljetusvaurion, ota välittömästi yhteyttä jälleenmyyjään.

**VAROITUS**
**Varmista, että pakkausmuovit eivät joudu lasten käsiin.**
**Ne aiheuttavat tukehtumisvaaran!**

### 2.2 Laitteen sijoittaminen

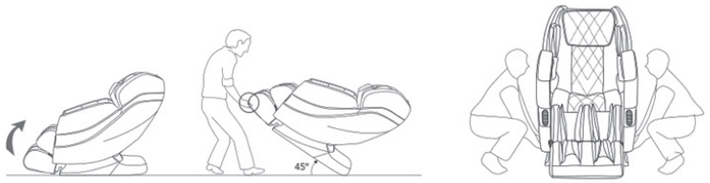


- Sijoita laite niin, että muut esineet tai seinät ovat riittävän etäisyyden päässä laitteesta (katso kuva).
- Sijoita laite alustalle lattian vaurioitumisen välttämiseksi.
- Alustan tulee olla riittävän suuri (yli 200 cm), jotta se peittää laitteen ja jalkatuen maata koskettavat alueet.
- Sijoita laite pistorasian lähettyville.

## 3 Käyttö

### 3.1 Valmistelu

- Varmista, että tuotteen lähellä ei ole henkilöitä, kotieläimiä tai mitään esineitä.
- Ennen kuin istut tuotteeseen, varmista, että tuotteen kahden osan välissä ei ole vierasesineitä.
- Älä koskaan työnnä käsiä, käsivarsia tai päätä selkänojan ja sivusuojien väliin.
- Älä päästä kotieläimiä tuotteen päälle (esim. selkänojalle tai käsinojille).

### 3.2 Virransyöttö laitteeseen

- Työnnä verkkojohto kunnolla laitteen verkkoliittymään.

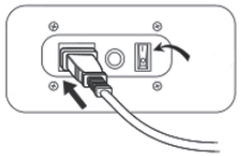

katso kohta ❽

- Liitä verkkopistoke pistorasiaan.
- Aseta Päälle-/Pois-kytkin asentoon ”I”.

**Mikäli virransyöttö katkeaa hieronnan aikana, siirtyvät hierontapäät takaisin parkkiasentoon kun laite jälleen kytketään virtalähteeseen.**

**Mikäli hierontapäät eivät siirry asentoonsa: paina kaukosäätimen Päälle-/Pois-painiketta hierontapäiden lähtöasentoon viemiseksi.**

### 3.3 Toiminnot ja kaukosäädin

Kun laite on liitetty verkkovirtaan ja Päälle-/Pois-kytkin on asennossa ”I”, on laite lepotilassa.
Tässä tilassa vain muutama perustoiminnoista on käytettävissä.

- painikkeet ❷❻ muuttavat laitteen selkäosan ja jalkaosan kulmaa
- painike ❾ kytkee laitteen kokonaan päälle

**Kaikki kaukosäätimeen painikkeet**

❾Päälle-/pois-painike: Painikkeessa ja LC-näytössä palaa valo.
Valitse nyt yksi hierontapainikkeista hieronnan aloittamiseksi. Paina painiketta ❾ uudestaan hierontatoiminnon päättämiseksi. Hierontatuolin liikkuvat osat siirtyvät takaisin aloitusasentoon.

❿ Tauko: Paina tätä painiketta pitääksesi tauko ensin valitsemasi hierontatilan aikana. Painike vilkkuu ja hierontaohjelman ajanosoitin keskeytetään. Paina painiketta uudestaan hieronnan jatkamiseksi.

⓫ Lämpötoiminto
1. painallus = lämpötoiminnon aktivointi selän alaosassa
2. Painikkeen painallus = lämpötoiminnon pois kytkeminen

⓬ Jalkojen hierontarulla: jalkapohjien hierontatoiminnon käynnistäminen ja sammuttaminen Huomautus: tämä painike toimii myös automaattisissa ohjelmissa.

⓭ Automaattinen ohjelma: Valitse yksi kuudesta käytettävissä olevasta automaattisesta ohjelmasta. Ensimmäiseksi laite suorittaa skannauksen hartiakorkeuden määrittämiseksi. Mikäli et ole tyytyväinen määritettyyn kohtaan, voit 10 sekunnin kuluessa muuttaa sitä painikkeilla ❷❺/❷❹ haluamaasi kohtaan. Valittu ohjelma käynnistyy tämän jälkeen.

Relax = rentouttaminen
Fitness = aktivoiva, hellä hieronta
Health = hieronta kuin spa-kylpylässä
Vigorous = voimakas hieronta
Neck & Shoulder = niska ja hartia
Wainst & Buttock = lantio ja pakarat

❷❻ Selkä- ja jalkaosan säätö: painike ❷❻ muuttaa laitteen selkäosan ja jalkaosan kulmaa. Paina ja pidä painettuna kutakin painiketta kerran liikkeen aloittamiseksi, kun painat painiketta uudestaan, liike pysähtyy. Painike ”ZGR” valitsee ”Zero-G-tilan”. Hierontatuoli siirtää sinut vaakasuoraan asentoon, joka tuntuu painottomalta.

⓮ Kohdistettu hieronta/yhden alueen hieronta:
kohdistettu hieronta tämän hetkisessä pisteessä selässä.
Yksi lisäpainallus kytkee toiminnan yhden alueen hierontaan.
Hierontapäät liikkuvat valitussa pisteessä 8 cm ylös- ja alaspäin.

**Kaikki kaukosäätimen painikkeet (laajennetut toiminnot):**

⓯ LED-valotoiminto

Tätä painiketta painamalla LED-valon värit vaihtuvat järjestyksessä “sininen > punainen > vihreä > kolme väriä automaattisessa tahdissa > pois päältä”. Huomautus: kun hierontatuoli on käynnistetty, käynnistyvät kolme väriä automaattisessa tahdissa. Automaattisissa ohjelmissa on esiasennetut LED-värit. Paina painiketta LED-värin muuttamiseksi.⓱ painike hieronta-menetelmän manuaaliseen valintaan:
Kytkee läpi seuraavassa järjestyksessä: painelu-, urheilu-, koputtelu-, shiatsu-, taputtelu-, rullahieronta, toiminnan päättäminen.
Huomautus: painelu-, urheilu-, koputtelu-, shiatsu-, taputteluhieronnassa on kaksi valittavaa hierontatoimintoa.

⓰ (vain aktivoidussa paineluhieronnassa): Hieronnan voimakkuuden valinta 5 eri tasossa. Jokainen painallus tekee hieronnasta voimakkaampaa.

㉓ (vain koputtelu-, taputtelu-, urheilu-, shiatsuhieronta):
Hieronnan nopeuden muuttaminen 5 eri tasossa

㉒ Koputtelu-, taputtelu-, shiatsu-, rullahieronta: hierontapäiden etäisyyden muuttaminen 3 eri tasossa.

⓲ Värinä: istuinosan värinän päälle kytkeminen ja sammuttaminen. Toimii myös automaattisissa ohjelmissa.

⓳ Koko kehon paineilmahieronta (automaattinen tila): päälle/pois

⓴ Paineilmahieronnan alueiden manuaalinen valinta:
jalkatuet -> käsituet -> hartiat -> pois

㉑ Paineilmahieronnan tehon säätäminen 5 eri tasossa

### 3.4 Bluetooth-toiminto

Hierontatuolin kaiutin toimii vain laitteen ollessa päälle kytkettynä. Kytke Bluetooth-ominaisuudella varustettu älypuhelin, tabletti tai tietokone hierontatuoliin.

### 3.5 Laitteen sammuttaminen

Paina Päälle-/pois-painiketta ❾ kaukosäätimessä.
Kaikki toiminnot päättyvät - vain hierontapäät siirtyvät takaisin pysäköinti-asentoon. Odota tämän vuoksi muutama sekunti.

Tämän jälkeen kytke Päälle-/pois-kytkin (kohta ❽) asentoon O ja irrota laite pistorasiasta.

### 3.6 Virheiden tunnistaminen ja korjaaminen

| Ongelma | Mahdollinen aiheuttaja | Ratkaisuehdotus |
|---|---|---|
| Laite ei toimi | Laitetta ei ole kytketty oikein | Tarkista, vastaako pistorasian virransyöttö laitteessa tarvittavan jännitteen kanssa |
| Laite on sammunut | Laite on kytkeytynyt standby-tilaan ohjelman päättymisen jälkeen | Paina Päälle-/pois-painiketta kaukosäätimessä |
| Laite on sammunut | Ylikuumenemissuoja aktivoituu 45 minuutin yhtäjaksoisen käytön jälkeen | Irrota laite verkkovirrasta ja anna sen jäähtyä vähintään 60 minuutin ajan |
| Laite ei toimi | Laitteen sallittu painoraja on ylitetty | Alenna kuormitusta |
| Laite kuumenee liikaa | Todennäköisesti laitetta on käytetty liian pitkään | Irrota laite verkkovirrasta ja anna sen jäähtyä |
| Laite pitää ääntä | Laitteen mekaaniset osat muodostavat ääniä | Tämä on normaalia eikä viittaa laitteen virheelliseen toimintaan |

Mikäli ongelma on jokin muu kuin tässä kuvattu, kokeile seuraavaa ratkaisua:

1. Kytke laite pois päältä ja irrota verkkovirrasta.
2. Odota 60 minuuttia.
3. Liitä laite uudestaan verkkovirtaan ja kytke se päälle.
4. Mikäli sama ongelma esiintyy uudestaan, ota yhteyttä huoltopisteeseen.

Yhteystiedot löydät erillisestä huoltolehtisestä.

### 4.1 Puhdistus ja hoito

- Ennen laitteen puhdistamista huolehdi, että laite on kytketty pois päältä ja verkkojohto on irrotettu pistorasiasta. Puhdista jäähtynyt laite ainoastaan kostealla ja pehmeällä liinalla.
- Älä missään tapauksessa käytä voimakkaita puhdistusaineita, kovia harjoja, liuotinaineita tai alkoholia. Nämä voivat vahingoittaa pintoja.
- Älä koskaan upota laitetta veteen puhdistettaessa ja varmista, ettei laitteen sisään pääse vettä.
- Käytä laitetta uudelleen vasta, kun se on kuivunut kokonaan.
- Älä koskaan kuivaa laitetta hiustenkuivaajalla.

### 4.2 Hävittämistä koskeva huomautus

Tätä laitetta ei saa hävittää kotitalousjätteen mukana. Jokainen käyttäjä on velvollinen toimittamaan kaikki sähkö- tai elektroniset laitteet, sisälsivätpä ne haitallisia aineita tai ei, kotipaikkansa keruupisteeseen tai myymälään, jotta ne voidaan hävittää ympäristöystävällisesti. Ota hävittämiseen liittyen yhteyttä kotikuntasi viranomaisiin tai jälleenmyyjään.

### 4.3 Tekniset tiedot

| | |
|---|---|
| Nimi | : **medisana** hierontatuoli **MS 1000/1100** |
| Malli | : **EC-3202** |
| Virransyöttö | : 220-240 V~, 50-60 Hz |
| Tehontarve | : 100 W |
| Mitat | : pystysuorana: 154x76,6x113 cm, vaakasuorana: 180x76,5x94 cm |
| Paino | : n. 100 kg |
| Johdon pituus | : Verkkojohto = 190 cm, kaukosäädin = 150 cm |
| Käyttöolosuhteet | : 0 – 35 °C / 20 – 80 % suhteellinen ilmankosteus |
| Varastointiolosuhteet | : -5 – 35 °C / 20 – 80 % suhteellinen ilmankosteus |
| Tuotenumero | : 87706/87707 |
| EAN-numero | : 4015588 87706 3/ 4015588 87707 0 |

**Enimmäiskuormitus 100 kg**

CE

**Pidätämme oikeuden teknisiin ja muotoon liittyviin muutoksiin jatkuvan tuotekehityksen puitteissa.**

Käyttöohjeen ajantasainen versio on saatavilla sivustolla www.medisana.com

### Takuu- ja korjausehdot

Ota takuutapauksissa yhteyttä erikoisliikkeeseen tai suoraan huoltopisteeseen. Jos laite on lähetettävä huoltoon, ilmoita vika ja liitä mukaan ostokuitin kopio.
Tällöin sovelletaan seuraavia takuuehtoja:

**1.** Myönnämme **medisana** -tuotteille kolmen vuoden takuun. Ostopäivä on todistettava takuutapauksessa ostokuitilla tai laskulla.
**2.** Materiaali- tai valmistusvioista aiheutuvat puutteet korjataan takuuajan sisällä maksutta.
**3.** Takuusuoritus ei pidennä takuuaikaa, ei laitteen eikä siihen vaihdettujen osien osalta.
**4.** Takuu ei kata:
   **a.** Sellaisia vaurioita, jotka ovat syntyneet epäasiallisen käytön, kuten esim. käyttöohjeen huomioimatta jättämisen seurauksena.
   **b.** Vaurioita, jotka ovat syntyneet ostajan tai kolmannen osapuolen tekemän korjauksen tai kajoamiseen seurauksena.
   **c.** Kuljetusvaurioita, jotka ovat syntyneet matkalla valmistajalta kuluttajalle.
   **d.** Lisävarusteita, jotka kuluvat normaalisti.
**5.** Vastuu suorista ja välillisistä vahingoista, jotka syntyvät laitteen vuoksi, suljetaan pois myös silloin, kun laitteen vaurio todetaan takuuseen sisältyväksi.

**medisana GmbH**
Jagenbergstr. 19
41468 NEUSS
GERMANY

Huollon osoite on erillisessä liitteessä.

medisana®

MS 1000/1100

# SE Deluxe massagefåtölj

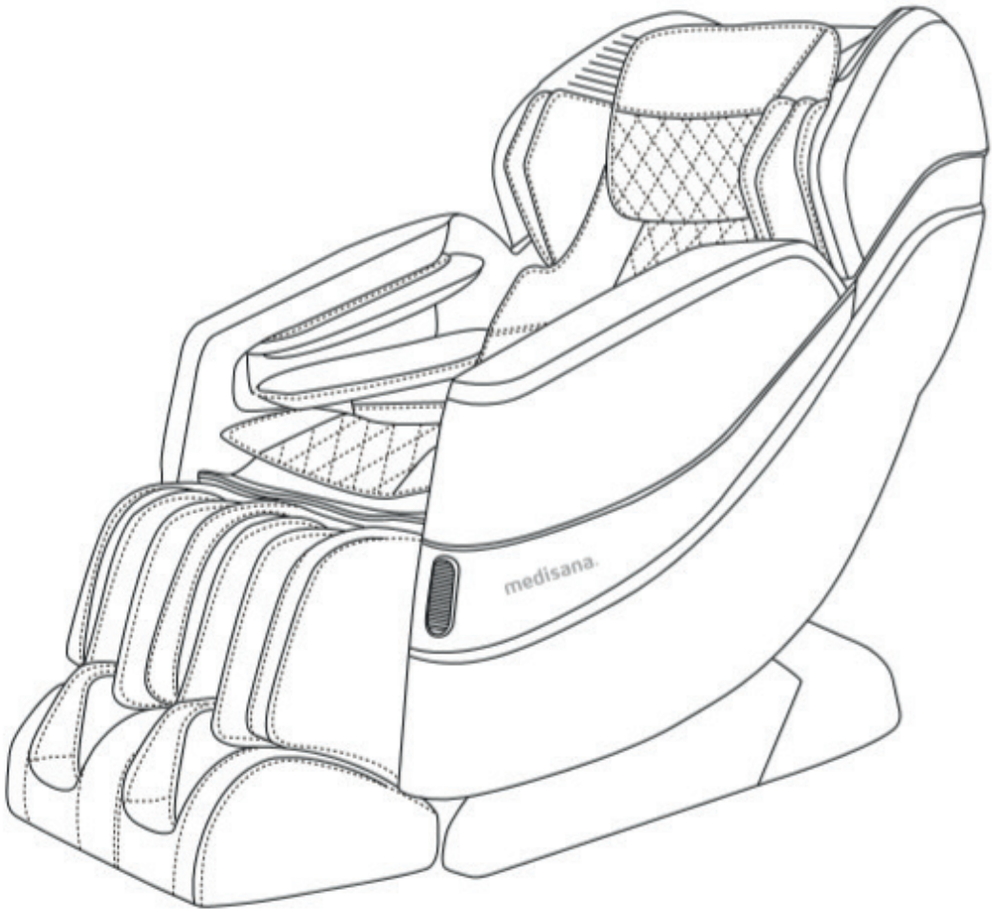


**Bruksanvisning** Läs bruksanvisningen noga!

**max. 100 kg**

CE **Art. 87706/87707**

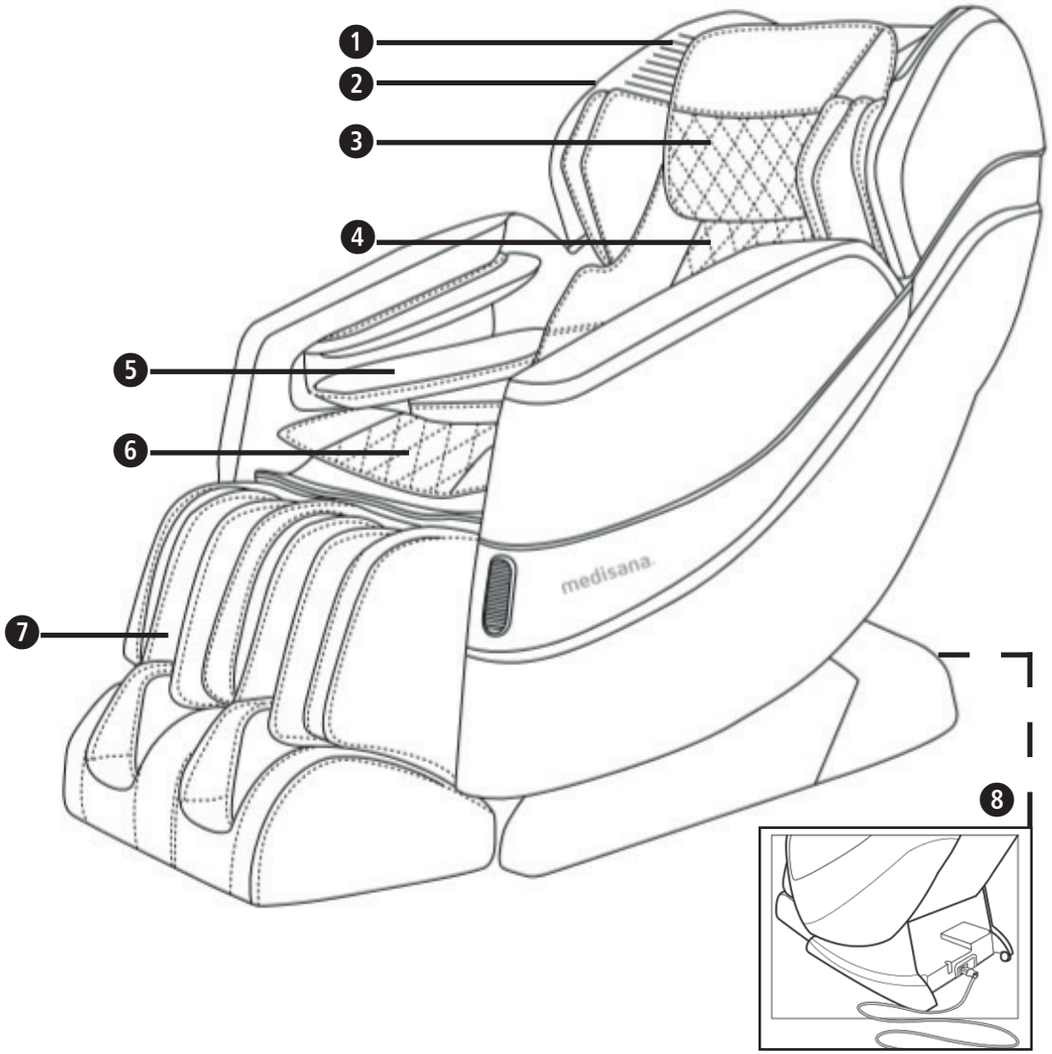

se sidan 69 osv.

**SE**
1. Högtalare
2. LED-belysning
3. Huvudkudde
4. Ryggstöd
5. Stöd för armarna
6. Sittdyna
7. Stöd för benen
8. Anslutning för elkabel/ PÅ-/AV-knapp

## VIKTIG INFORMATION! SPARA INFORMATIONEN!

**Läs bruksanvisningen, särskilt säkerhetsinformationen, innan du använder apparaten och spara bruksanvisningen för vidare bruk. Bruksanvisningen ska alltid skickas med om du säljer eller lånar ut apparaten till en tredje part.**

***Teckenförklaring***

**Denna bruksanvisning är en del till produkten. Den innehåller viktig information om idrifttagning och hantering. Läs hela bruksanvisningen. Underlåtenhet att följa denna instruktion kan leda till allvarliga personskador eller skador på utrustningen.**

**VARNING**
**Dessa varningar måste observeras för att förhindra att användaren skadar sig själv eller produkten.**

**LOT** **LOT-nummer**

**Tillverkare**

**Skydda produkten mot fukt! Förvaras torrt!**

**Endast för inomhusbruk!**

**OBSERVERA**
**Denna information måste följas för att förhindra skador på apparaten.**

**INFORMATION**
**Denna information ger dig nödvändiga anvisningar om installation eller drift.**

**om strömförsörjning**

- Se till att den angivna nätspänningen på typskylten stämmer överens med elnätets innan du ansluter apparaten till elförsörjningen.
- Använd endast original-nätadaptern till fåtöljen.
- Använd inte apparaten i närheten av högfrekventa elektromagnetiska sändare.
- Apparaten får inte användas i närheten av brännbara anestesiblandningar med luft, syre eller lustgas.
- Elkabeln och apparaten får inte befinna sig i närheten av värme, varma ytor, fukt och vätskor.
- Ta aldrig i elkontakten eller strömbrytaren med våta eller fuktiga händer eller när du står i vatten.
- Strömförande delar på apparaten får inte komma i kontakt med vätska.
- Ta inte i apparaten om den har fallit i vattnet. Dra ur stickkontakten omedelbart.
- Apparaten ska anslutas så att stickkontakten kan nås.
- Dra alltid ut stickkontakten ur eluttaget så snart produkten inte används längre.
- Dra aldrig i nätkabeln för att koppla apparaten från elnätet. Dra alltid i stickkontakten!
- Bär, dra eller vrid aldrig apparaten med elkabeln.

**Innan produkten används**

- Avlägsna alla spetsiga föremål från kroppen och ur fickorna - t.ex. nycklar och pennor.
- Kontrollera alltid noga att varken kabeln eller apparaten har skador innan du använder produkten. En trasig apparat får inte tas i bruk.
- Använd inte apparaten om den eller dess kablage har synliga skador, inte fungerar felfritt eller om kabeln eller apparaten har blivit fuktig.
- En skadad kabel får endast bytas ut av **medisana**, en auktoriserad återförsäljare eller en annan behörig person.
- Använd inte apparaten under täcken eller kuddar. Täck aldrig över den under drift. En överhettning kan leda till brännskador, elchock eller andra personskador.

**för användning av apparaten**

- Apparaten får endast användas för det ändamål som anges i bruksanvisningen. Om den används på annat sätt upphör garantin att gälla.
- Använd inga tillbehör eller reservdelar som inte har producerats av tillverkaren.
- Lämna inte produkten obevakad om den är ansluten till elnätet.
- Undvik att beröra produkten med spetsiga eller skarpa föremål. Använd inga nålar eller skruvar på apparaten.
- Placera och/eller använd aldrig apparaten direkt bredvid elektriska radiatorer eller andra värmekällor.
- Ställ dig inte på apparaten.
- Använd endast apparaten på platser där det finns tillräckligt med utrymme och där god ventilation kan garanteras. Blockera inte ventilationshålen.
- Använd inte massagefunktionen längre än i 30 minuter. En allt för lång massagetid kan leda till överstimulerade muskler och irriterade nerver.

**OBSERVERA**
**Flytta inte fåtöljen om elkabeln är ansluten. Kabeln kan slitas av.**

**Apparaten är endast avsedd för hemmabruk och inte i kommersiellt syfte eller inom medicinska områden. Prata med din läkare innan du använder fåtöljen om du oroar dig för din hälsa.**

**Använd inte massagefåtöljen i våtutrymmen (t. ex. i närheten av ett badkar eller en dusch).**

- Utsätt inte produkten för direkt solljus.
- För att undvika stötar bör du genast dra ut kontakten ur eluttaget:
  - vid störningar när produkten används
  - efter varje användning
  - innan du rengör och servar produkten.

**om underhåll och rengöring**

- Apparaten kräver ingen service.
- Försök inte laga apparaten själv vid störningar. Detta leder både till att garantin upphör att gälla och kan medföra allvarliga risker (brand, elstöt, skada). Låt endast auktoriserade serviceverkstäder genomföra reparationer.
- Rengöring och användarunderhåll får inte utföras av barn utan uppsikt.
- Stick aldrig in ett föremål i ett av hålen på produkten.

**om särskilda personer**

- Apparaten är avsedd för personer med en kroppsvikt på max. 100 kg.
- Apparaten är inte ämnad för att användas av personer (inklusive barn under 14 år) med nedsatt fysisk, sensorisk eller mental förmåga, eller med bristande erfarenhet och/eller bristande kunskap, om inte en ansvarig person som ansvarar för säkerheten håller uppsikt eller ger instruktioner om hur apparaten används.
- Barn måste hållas under uppsikt, så att de inte leker med apparaten.
- Använd inte denna apparat för att främja eller som ersättning för medicinsk behandling. Kroniska sjukdomar och symptom kan förvärras.
- Behandla inga kroppsdelar som visar tecken på svullnad, brännskador, inflammation, utslag, sår eller känsliga partier.
- Du bör avstå från användning eller först tala med din läkare, om: - du är gravid, - du har en pacemaker, konstgjorda leder, -du lider av en eller flera av följande sjukdomar: cirkulationsrubbningar, åderbråck, öppna sår, blåmärken, skadad hud, flebit.
- Apparatens yta blir varm. Personer som är känsliga för värme måste vara försiktiga när de använder produkten.
- Avbryt användningen och tala med en läkare om du känner smärta eller upplever obehag under massagen.
- Se till att du inte somnar när du använder apparaten.

**Kontrollera alltid att det inte finns några barn, husdjur eller hinder under eller bakom apparaten innan du använder den!**

**VARNING**
**Risk för att produkten välter – armstöden och ryggstödet får inte belastas ensidigt. Lämna inte barn vid eller i fåtöljen utan uppsikt!**

### 2.1 Leveransomfattning och förpackning

Kontrollera först om apparaten är komplett och inte är skadad. Använd inte apparaten om du är osäker och vänd dig till din återförsäljare eller en serviceverkstad.
Följande delar ingår:
• 1 **medisana** massagefåtölj **MS 1000/1100**
• 1 elkabel
• 1 bruksanvisning

Förpackningarna är återanvändningsbara eller kan återvinnas. Källsortera förverkat förpackningsmaterial enligt bestämmelserna. Kontakta omedelbart din återförsäljare om du upptäcker transportskador när du packar upp apparaten.

**VARNING**
**Se till att hålla plastförpackningar utom räckhåll för barn.**
**Det finns risk för kvävning!**

### 2.2 Ställa upp produkten

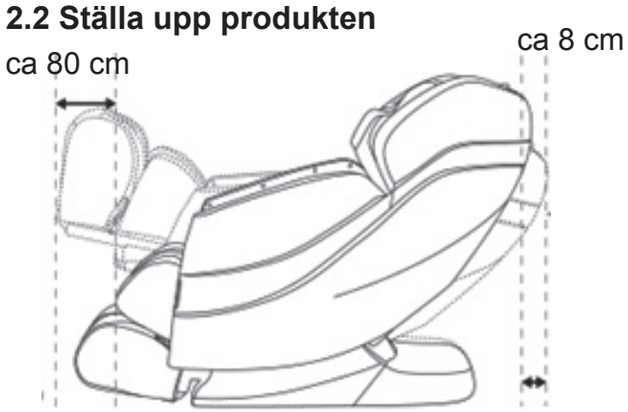


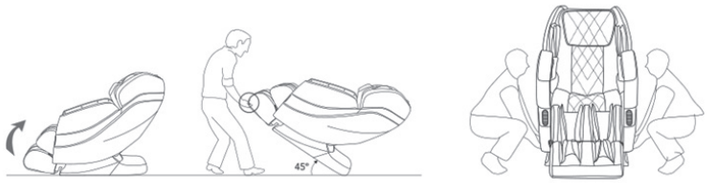


- Ställ upp apparaten så att andra föremål eller väggar har tillräckligt avstånd till apparaten (se bild).
- Ställ apparaten på ett underlägg för att undvika att golvet skadas
- Välj ett tillräckligt långt underlägg (min. 200 cm), så att det täcker ytan där apparaten och benen rör vid golvet.
- Ställ upp produkten i närheten av ett eluttag.

## 3 Användning

### 3.1 Förberedelser

- Kontrollera att det inte finns några personer, husdjur eller andra objekt i närheten av produkten.
- Kontrollera att det inte finns några främmande föremål mellan två av produktens delar innan du sätter dig på den.
- Stick aldrig in en hand, en arm eller huvudet mellan ryggstödet och kåpan på fåtöljens baksida.
- Lägg inga husdjur på produkten (t.ex. på ryggstödet eller armstöden).

### 3.2 Strömförsörjning

- Stick in elkabeln helt i uttaget på apparaten.

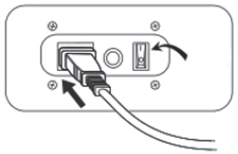

se position ❽

- Sätt i kontakten i ett vägguttag.
- Ställ på-/av-knappen på ”I”.

**Om elförsörjningen avbryts under massagen flyttas massagehuvudena tillbaka till utgångsläget så fort strömmen kommer tillbaka.**

**Om massagehuvudena inte har körts ut:**
**Tryck på på-/av-knappen på fjärrkontrollen för att flytta massagehuvudena till utgångspositionen.**

### 3.3 Funktioner och fjärrkontroll

När apparaten är kopplad till strömmen och på-/av-knappen står på ”I” befinner sig apparaten i standby-läge.
I detta läge kan endast några få grundfunktioner användas.

- knapparna ❷❻ justerar vinkeln på produktens ryggstöd och benstöd
- knapparna ❾ kopplar in apparaten helt

**En översikt över alla knappar på fjärrkontrollen**
❾ På-/av-knapp: Knappen och LC-displayens belysning tänds.
Tryck sedan på en av massagefunktionsknapparna för att starta massagen.
Tryck på knappen ❾ igen för att avsluta alla massagefunktioner. Massagefåtöljens rörliga komponenter flyttas tillbaka till sina utgångspositioner.

❿ Pause: Tryck på den här knappen om du vill göra en paus under ett pågående massageprogram. Knappen blinkar och även tidskontrollen för massageprogram pausas. Tryck åter på knappen när du vill fortsätta massagen.

⓫ Värmefunktion
1. Ett tryck på knappen = aktivering av värmefunktionen vid det nedre ryggområdet
2. Två tryck på knappen = stänger av värmefunktionen

⓬ Fotrullmassage: På-/avslagning av massagefunktionen för fotsulorna.
OBSERVERA: Denna knapp fungerar också för automatiska program.

⓭ Automatiska program: Välj ett av 6 förprogrammerade automatiska program. Apparaten börjar med att läsa av axelhöjden. Om du inte är nöjd med den beräknade positionen har du 10 sekunder på dig att justera inställningen med knapparna ❷❺/❷❹. Sedan startar det program som valts.

Relax = avkoppling
Fitness = aktiverande, mjuk massage
Health = en massage som på spa
Vigorous = kraftig massage
Neck & Shoulder = nacke och axlar
Waist & Buttock = höft och bak

❷❻ Justerar rygg- och benstöden: knapparna ❷❻ justerar vinkeln på produktens ryggstöd och benstöd. Tryck på motsvarande knapp och håll nere den för att påbörja rörelsen och släpp upp knappen för att få den att stanna. Knappen ”G” aktiverar ”Zero-G-läget”. Massagefåtöljen placerar dig i ett vågrätt läge med en känsla av tyngdlöshet.

⓮ Exakt punktmassage/massage av en yta:
Exakt massage på den aktuella punkten på ryggen.
Tryck på knappen på nytt för att växla till massage av hela ytan.
Massagehuvudena åker upp och ner 8 ca vid den valda punkten.

**En översikt över alla knappar på fjärrkontrollen (extrafunktioner):**

⓯ LED-belysningsfunktion
Varje gång denna knapp trycks ner ändras färgerna i LED-belysningen i ordningsföljden ”Röd>Blå>Grön>Tre färger i automatisk cykel>Slå av”.
OBSERVERA: När massagestolen är påslagen ändras de tre färgerna i den automatiska cykeln. De automatiska programmen har förinställda LED-färger. Tryck på knappen för att ändra LED-färg.

⓱ Knapp för manuellt val av massagemetod:
Aktiveras i följande ordning: knådande, ”svensk”, bultande, shiatsu-, klappande, rullande massage, avsluta funktionen.
OBSERVERA: Knådande, ”svensk”, bultande, shiatsu, klappande massage har vardera två massageförlopp.

⓰ (endast när knådande massage är aktiverad): Välj massagens styrka i 5 steg. Varje gång knappen trycks ner blir massagen kraftigare.

㉓ (endast för bultande, klappande, ”svensk”, schiatsumassage):
Ändra massagens hastighet i 5 steg.

㉒ För bultande, klappande, shiatsu- och rullande massage: Ändra avståndet mellan massagehuvudena i 3 steg.

⓲ Vibration: Slå på och av sittytans vibration. Fungerar också för automatiska program.

⓳ Lufttrycksmassage över hela kroppen (automatiskt program): på/av

⓴ Manuell inställning av områden med lufttrycksmassage:
Benstöd -> Armstöd -> Axlar -> Av

㉑ Justera lufttrycksmassagens intensitet i 5 steg

### 3.4 Bluetooth-funktion

Massagestolens högtalare fungerar endast när enheten är påslagen. Anslut din smarttelefon, surfplatta eller dator till massagestolen via Bluetooth.

### 3.5 Stänga av apparaten

Tryck på fjärrkontrollens på-/av-knapp ❾.
Alla funktioner avbryts - massagehuvudena kör dock fortfarande tillbaka till sina utgångslägen. Vänta alltså i några sekunder.

Ställ sedan på-/av-knappen (position ❽) på ”O” och dra apparatens stickkontakt ur eluttaget.

### 3.6 Identifiera och åtgärda fel

| Problem | Tänkbar orsak | Förslag på lösning |
|---|---|---|
| Apparaten fungerar inte | Apparaten är inte korrekt ansluten | Kontrollera om spänningen i eluttaget motsvarar den spänning som krävs för apparaten. |
| Apparaten har stängts av | Apparaten har kopplat in standby-läget efter ett slutfört program | Tryck på fjärrkontrollens på-/av-knapp |
| Apparaten har stängts av | Efter 45 minuters ständig drift aktiveras överhettningsskyddet | Koppla apparaten från elnätet och låt den svalna i minst 60 minuter |
| Apparaten fungerar inte | Bruttovikten har överskridits | Reducera den vikt som belastar apparaten |
| Apparaten blir mycket varm | Förmodligen har apparaten använts för länge | Koppla apparaten från elnätet och låt den svalna |
| Apparaten låter mycket | Apparatens mekaniska delar producerar ljud | Detta är normalt och är inte något tecken på tekniskt fel. |

Försök med följande lösningar vid problem som inte behandlas i bruksanvisningen:
1. Stäng av apparaten och koppla den från elnätet.
2. Vänta i 60 minuter
3. Anslut apparaten igen och slå på den.
4. Kontakta vår kundtjänst om problemet kvarstår.

Kontaktuppgifterna finns i den separata servicebilagan.

### 4.1 Rengöring och skötsel

- Försäkra dig om att apparaten är avstängd och att kontakten är utdragen ur uttaget innan du rengör apparaten. Låt alltid apparaten svalna och rengör den sedan med en fuktig och mjuk trasa.
- Använd aldrig aggressiva rengöringsmedel, starka borstar, lösningsmedel eller alkohol. Produktens ytbeläggning kan skadas.
- Doppa aldrig produkten i vatten för rengöring och se till att inget vatten tränger in i den.
- Använd inte apparaten igen förrän den är helt torr.
- Torka aldrig apparaten med en hårtork.

### 4.2 Information om avfallshantering

Denna apparat får inte kasseras tillsammans med hushållsavfall. Varje konsument är skyldig att lämna in alla elektriska eller elektroniska apparater, vare sig de innehåller skadliga ämnen eller ej. Lämna in produkten till en kommunal återvinningsstation eller en återförsäljare så att apparaterna kan avfallshanteras på ett miljöriktigt sätt. Vänd dig till din kommun eller till återförsäljaren angående avfallshanteringen.

### 4.3 Tekniska data

| | |
|---|---|
| Namn | : **medisana** massagefåtölj **MS 1000/1100** |
| Modell | : **EC-3202** |
| Strömmatning | : 220–240 V~ 50–60 Hz |
| Effektförbrukning | : 100 W |
| Dimensioner | : lodrät: 154x76,6x113 cm, liggande: 180x76,5x94 cm |
| Vikt | : ca 100 kg |
| Kablarnas längd | : Elkabel = 190 cm, fjärrkontroll = 150 cm |
| Driftsvillkor | : 0 - 35 °C / 20 - 80 % relativ luftfuktighet |
| Lagringsvillkor | : -5 - 35 °C / 20 - 80 % relativ luftfuktighet |
| Artikelnummer | : 87706/87707 |
| EAN-nummer | : 4015588 87706 3/ 4015588 87707 0 |

**Användarvikt max. 100 kg**

CE

**För att ständigt förbättra produkten förbehåller vi oss rätten att göra tekniska och optiska ändringar.**

Den aktuella versionen av denna bruksanvisning hittar du på www.medisana.com.

### Garanti- och reparationsvillkor

Vänd dig till en återförsäljare eller direkt till servicestället om du behöver utnyttja garantin. Beskriv felet och bifoga en kopia av inköpskvittot.
Härvid gäller följande garantivillkor:

1. På **medisana** -produkter ges en garanti på tre år från försäljningsdatumet. Försäljningsdatumet ska bevisas med kvitto eller faktura om man gör bruk av garantin.
2. Brister på grund av material- eller tillverkningsfel åtgärdas kostnadsfritt under garantitiden.
3. Utnyttjad garanti betyder inte att garantitiden för apparaten eller för utbytta komponenter förlängs.
4. Undantagna från garantin är:
   - **a.** Alla skador på grund av felaktig hantering, t. ex. på grund av att bruksanvisningen inte följs.
   - **b.** Skador på grund av reparationer eller ändringar som utförts av köparen eller en obehörig tredje part.
   - **c.** Transportskador som uppstått på vägen från tillverkaren till konsumenten.
   - **d.** Reservdelar som utsatts för normalt slitage.
5. Ingen ersättning ges för direkta eller indirekta följdskador som orsakats av apparaten, även om skadan godkänts som garantifall.

**medisana GmbH**
Jagenbergstr. 19
41468 NEUSS
TYSKLAND

Serviceadressen finns i den separata bilagan.

medisana®

MS 1000/1100

# GR Πολυθρόνα μασάζ Deluxe

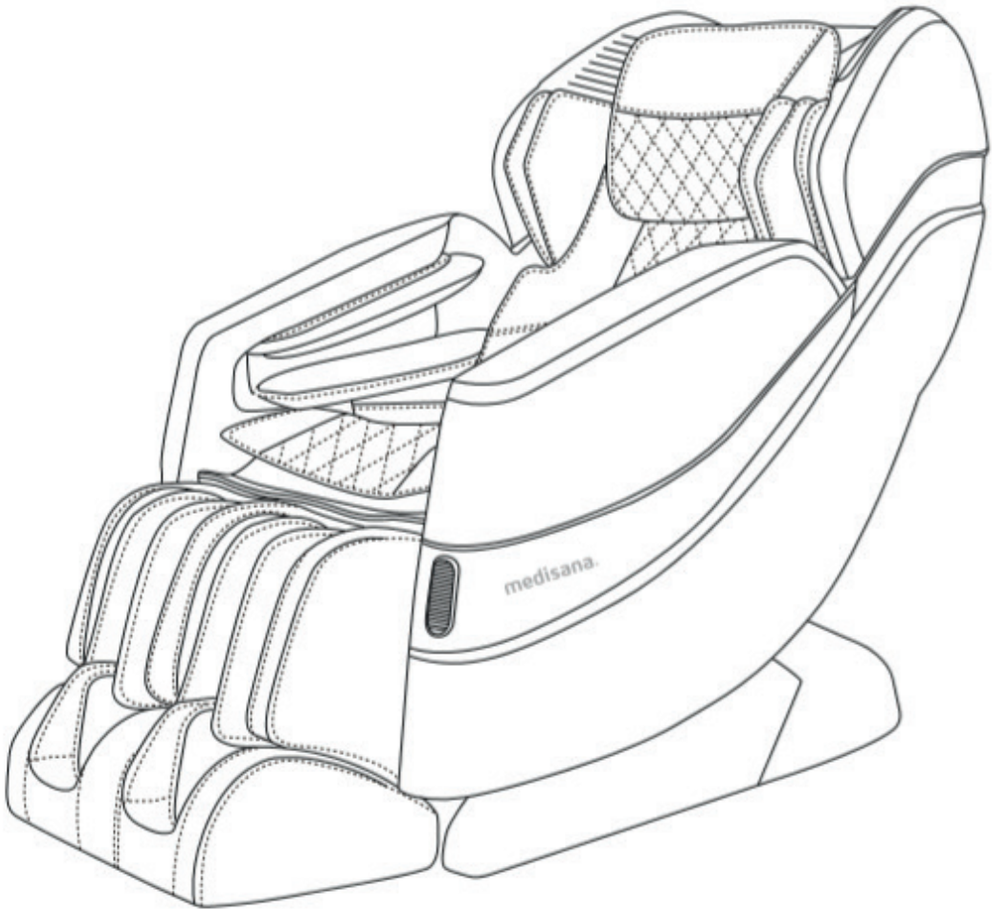


**Οδηγίες χρήσης** Παρακαλούμε διαβάσετε με προσοχή!

**μέγ. 100 kg**

CE **Κωδ. 87706/87707**

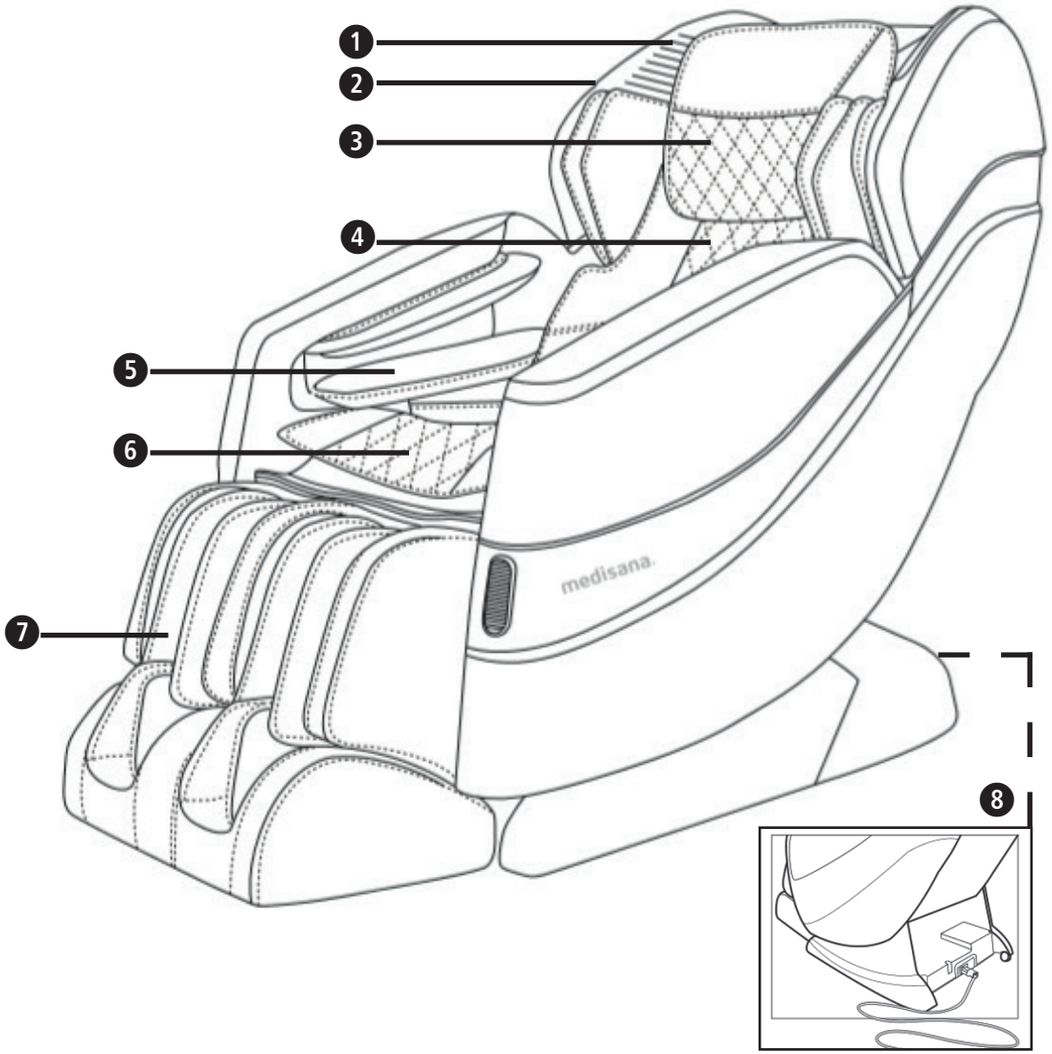

βλέπε σελίδα 77 και συνέχεια.

**GR**
1. Ηχείο
2. Φωτεινή επιφάνεια LED
3. Μαξιλάρι
4. Πλάτη
5. Υποστήριγμα για τα χέρια
6. Μαξιλάρι καθίσματος
7. Υποστήριγμα για τα πόδια
8. Σύνδεση καλωδίου τροφοδοσίας/ Διακόπτης Ενεργό/Ανενεργό

## ΣΗΜΑΝΤΙΚΕΣ ΥΠΟΔΕΙΞΕΙΣ! ΝΑ ΦΥΛΑΣΣΕΤΑΙ ΟΠΩΣΔΗΠΟΤΕ!

**Διαβάστε προσεκτικά το εγχειρίδιο οδηγιών χρήσης, ιδίως τις υποδείξεις ασφαλείας, πριν χρησιμοποιήσετε τη συσκευή και φυλάξτε το εγχειρίδιο οδηγιών χρήσης για μελλοντική χρήση. Εάν μεταβιβάσετε τη συσκευή σε τρίτους, παραδώστε οπωσδήποτε μαζί με τη συσκευή και αυτό το εγχειρίδιο οδηγιών λειτουργίας.**

***Επεξήγηση συμβόλων***

**Το παρόν εγχειρίδιο οδηγιών χρήσης ανήκει στο προϊόν. Περιλαμβάνει σημαντικές πληροφορίες σχετικά με τη θέση της συσκευής σε λειτουργία και τον χειρισμό της. Διαβάστε ολόκληρο το εγχειρίδιο οδηγιών χρήσης. Η μη τήρηση των προκείμενων οδηγιών μπορεί να έχει ως επακόλουθο την πρόκληση σοβαρών σωματικών βλαβών ή υλικών ζημιών.**

**ΠΡΟΕΙΔΟΠΟΙΗΣΗ**
**Αυτές οι προειδοποιητικές υποδείξεις πρέπει να τηρούνται υποχρεωτικά, προς αποφυγή πιθανού τραυματισμού του χρήστη ή/και ζημιών στη συσκευή.**

**LOT** **Κωδικός παρτίδας** **Κατασκευαστής**

**Να προστατεύεται από την υγρασία!**
**Να φυλάσσεται σε ξηρό χώρο!**

**Αποκλειστικά για χρήση σε εσωτερικούς χώρους!**

**ΠΡΟΣΟΧΗ**
**Αυτές οι υποδείξεις πρέπει να τηρούνται, προς αποφυγή πιθανής πρόκλησης ζημιών στη συσκευή.**

**ΥΠΟΔΕΙΞΗ**
**Οι παρούσες υποδείξεις σας παρέχουν χρήσιμες, πρόσθετες πληροφορίες σχετικά με την εγκατάσταση και τη λειτουργία.**

**Σχετικά με την τροφοδοσία ρεύματος**

- Πριν συνδέσετε τη συσκευή στην παροχή ρεύματος, φροντίστε η τάση δικτύου να αντιστοιχεί σε αυτή που αναγράφεται στην πινακίδα τύπου.
- Λειτουργείτε τη συσκευή μόνο με το γνήσιο τροφοδοτικό.
- Μη λειτουργείτε τη συσκευή κοντά σε υψίσυχνους ηλεκτρομαγνητικούς πομπούς.
- Η συγκεκριμένη συσκευή δεν είναι κατάλληλη για χρήση παρουσία εύφλεκτων μειγμάτων αναισθησίας με αέρα, οξυγόνο ή ιλαρυντικό αέριο.
- Αποφεύγετε την έκθεση του τροφοδοτικού και της συσκευής σε υψηλές θερμοκρασίες, κρατάτε τα μακριά από καυτές επιφάνειες, υγρασία και υγρά.
- Ποτέ μην αγγίζετε το βύσμα τροφοδοσίας ρεύματος ή τον διακόπτη ενεργοποίησης με υγρά χέρια ή όταν στέκεστε στο νερό.
- Τα ηλεκτροφόρα εξαρτήματα της συσκευής δεν επιτρέπεται να έρχονται σε επαφή με υγρά.
- Μην αγγίζετε μία συσκευή που έχει πέσει στο νερό. Αποσυνδέετε αμέσως το βύσμα από την πρίζα.
- Η συσκευή πρέπει να είναι συνδεδεμένη κατά τρόπο, ώστε η πρόσβαση στο βύσμα τροφοδοσίας ρεύματος να παραμένει ελεύθερη.
- Αποσυνδέετε πάντα το βύσμα τροφοδοσίας από την πρίζα μετά τη χρήση της συσκευής.
- Για να αποσυνδέσετε τη συσκευή από την πρίζα, μην τραβάτε ποτέ από το καλώδιο, αλλά πάντα από το βύσμα (φις) τροφοδοσίας!
- Ποτέ μην μεταφέρετε, τραβάτε ή περιστρέφετε τη συσκευή από το καλώδιο.
-

**Πριν τη θέση της συσκευής σε λειτουργία**

- Αφαιρείτε όλα τα αιχμηρά αντικείμενα από το σώμα και από τις τσέπες - όπως κλειδιά και μολύβια.
- Πριν από κάθε χρήση ελέγχετε προσεκτικά για ζημιές το καλώδιο και τη συσκευή μασάζ. Δεν επιτρέπεται να θέτετε τη συσκευή σε λειτουργία εάν είναι βρεγμένη.
- Μην χρησιμοποιείτε τη συσκευή εάν υπάρχουν εμφανείς ζημιές στη συσκευή ή σε τμήματα του καλωδίου, εάν η συσκευή δεν λειτουργεί απρόσκοπτα ή εάν έχουν βραχεί το καλώδιο ή η συσκευή.
- Η αντικατάσταση ενός καλωδίου τροφοδοσίας που έχει υποστεί φθορές επιτρέπεται να πραγματοποιείται αποκλειστικά από τη **medisana**, από εξουσιοδοτημένο κατάστημα ή από εξουσιοδοτημένο άτομο.
- Μην χρησιμοποιείτε τη συσκευή κάτω από κουβέρτες ή μαξιλάρια. Σε καμία περίπτωση μην καλύπτετε τη συσκευή κατά τη διάρκεια της λειτουργίας. Μία υπερθέρμανση μπορεί να έχει ως επακόλουθο την πρόκληση εγκαυμάτων, ηλεκτροπληξίας ή τραυματισμών.

**Σχετικά με τη λειτουργία της συσκευής**

- Χρησιμοποιείτε τη συσκευή μόνο σύμφωνα με την προβλεπόμενη χρήση όπως αυτή περιγράφεται στο εγχειρίδιο χρήσης. Σε περίπτωση μη ενδεδειγμένης χρήσης για άλλους σκοπούς η εγγύηση παύει να ισχύει.
- Μην χρησιμοποιείτε πρόσθετα ή ανταλλακτικά εξαρτήματα που δεν προέρχονται από τον κατασκευαστή.
- Μην αφήνετε τη συσκευή χωρίς επίβλεψη, όταν είναι συνδεδεμένη στο δίκτυο παροχής ρεύματος.
- Αποφεύγετε την επαφή της συσκευής με αιχμηρά ή κοφτερά αντικείμενα. Μην χρησιμοποιείτε βελόνες ή βίδες στη συσκευή.
- Ποτέ μην τοποθετείτε ή/και χρησιμοποιείτε τη συσκευή δίπλα σε μία ηλεκτρική θερμάστρα ή άλλες πηγές θερμότητας.
- Ποτέ μην ανεβαίνετε επάνω στη συσκευή.
- Χρησιμοποιείτε τη συσκευή μόνο σε μέρη με επαρκή ελεύθερο χώρο όπου διασφαλίζεται ο επαρκής εξαερισμός. Μην καλύπτετε τα ανοίγματα εξαερισμού.
- Ποτέ μην χρησιμοποιείτε τη λειτουργία μασάζ για διάστημα άνω των 30 λεπτών. Μία υπερβολικά μεγάλη διάρκεια μασάζ μπορεί να προκαλέσει μυική υπερδιέγερση και ερεθισμό των νεύρων.

**ΠΡΟΣΟΧΗ**
**Μην μετακινείτε την καρέκλα όταν το καλώδιο είναι συνδεδεμένο. Πιθανή ρήξη του καλωδίου.**

**Η συσκευή προορίζεται αποκλειστικά για οικιακή και όχι για επαγγελματική χρήση ή για χρήση στον ιατρικό τομέα. Εάν αντιμετωπίζετε προβλήματα υγείας, συμβουλευθείτε τον ιατρό σας πριν χρησιμοποιήσετε την καρέκλα.**

**Μην χρησιμοποιείτε την πολυθρόνα μασάζ σε χώρους με υγρασία (π.χ. κοντά στο μπάνιο ή στο ντους).**

- Ποτέ μην εκθέτετε τη συσκευή σε απευθείας ηλιακή ακτινοβολία.
- Για να αποφύγετε τον κίνδυνο ηλεκτροπληξίας, αποσυνδέετε αμέσως το βύσμα από την πρίζα:
  - σε περίπτωση βλάβης κατά τη χρήση
  - μετά από κάθε χρήση
  - πριν από κάθε καθαρισμό και περιποίηση.

**Σχετικά με τη συντήρηση και τον καθαρισμό**

- Η συσκευή δεν χρήζει συντήρησης.
- Στην περίπτωση βλάβης μην επιχειρήσετε να επισκευάσετε τη συσκευή μόνοι σας. Αυτό δεν θα έχει ως επακόλουθο μόνο την ακύρωση οποιασδήποτε αξίωσης εγγύησης, αλλά ενέχει και σοβαρούς κινδύνους (πρόκληση πυρκαγιάς, ηλεκτροπληξίας, τραυματισμού). Αναθέστε τις επισκευές μόνο στον εξουσιοδοτημένο αντιπρόσωπο τεχνικής υποστήριξης.
- Οι εργασίες καθαρισμού και συντήρησης της συσκευής σε επίπεδο χρήστη δεν επιτρέπεται να εκτελούνται από παιδιά χωρίς επίβλεψη.
- Ποτέ μην εισάγετε οποιαδήποτε αντικείμενα στις οπές.

**Σχετικά με άτομα με ιδιαιτερότητες**

- Η συσκευή είναι σχεδιασμένη για ένα άτομο με μέγιστο σωματικό βάρος 100 kg.
- Η παρούσα συσκευή δεν προορίζεται για χρήση από άτομα (συμπ. παιδιών κάτω των 14 ετών) με περιορισμένες φυσικές, αισθητηριακές ή νοητικές ικανότητες, ελλιπή εμπειρία ή/και ελλιπείς γνώσεις, εκτός εάν επιβλέπονται από ένα υπεύθυνο για την ασφάλειά τους άτομο και έχουν λάβει οδηγίες από αυτό σχετικά με το πώς πρέπει να χρησιμοποιείται η συσκευή.
- Τα παιδιά πρέπει να επιβλέπονται, προκειμένου να διασφαλίζεται πως δεν παίζουν με τη συσκευή.
- Μην χρησιμοποιείτε την παρούσα συσκευή υποστηρικτικά ή ως υποκατάστατο ιατρικών εφαρμογών. Αυτό μπορεί να έχει ως επακόλουθο την επιδείνωση χρόνιων παθήσεων και συμπτωμάτων.
- Μην χρησιμοποιείτε τη συσκευή σε περιοχές του σώματος που παρουσιάζουν πρήξιμο, εγκαύματα, φλεγμονές, εξανθήματα, πληγές ή ευαισθησία.
- Μην χρησιμοποιείτε τη συσκευή ή συμβουλευθείτε προηγουμένως σχετικά τον ιατρό σας εάν: - επίκειται κύηση, - έχετε βηματοδότη, τεχνητές αρθρώσεις ή ηλεκτρονικά εμφυτεύματα, - υποφέρετε από μία ή περισσότερες από τις ακόλουθες παθήσεις: διαταραχές της αιμάτωσης, κιρσούς, ανοιχτές πληγές, μώλωπες, εκδορές, φλεβίτιδα.
- Η συσκευή διαθέτει μία καυτή επιφάνεια. Τα άτομα που δεν έχουν αίσθηση της θερμότητας πρέπει να επιδεικνύουν ιδιαίτερη προσοχή κατά τη χρήση.
- Εάν αισθανθείτε πόνους ή δυσάρεστα κατά το μασάζ, διακόψτε αμέσως τη χρήση και συμβουλευθείτε σχετικά τον ιατρό σας.
- Αποφεύγετε να αποκοιμηθείτε όσο διάστημα χρησιμοποιείτε τη συσκευή.

**Πριν από κάθε χρήση διασφαλίζετε πως κάτω ή πίσω από τη συσκευή δεν παρευρίσκονται παιδιά, κατοικίδια ή εμπόδια!**

**ΠΡΟΕΙΔΟΠΟΙΗΣΗ**
**Κίνδυνος ανατροπής – αποφεύγετε τη μονόπλευρη επιβάρυνση των μπράτσων ή της πλάτης της πολυθρόνας. Μην αφήνετε τα παιδιά κοντά ή επάνω στην πολυθρόνα χωρίς επίβλεψη!**

## 2.1 Περιεχόμενα παραδοτέου προϊόντος και συσκευασία

Πρώτα βεβαιωθείτε ότι η συσκευή είναι πλήρης και δεν παρουσιάζει ζημιές. Εάν έχετε αμφιβολίες μη θέσετε τη συσκευή σε λειτουργία και απευθυνθείτε στο κατάστημα αγοράς ή στο τμήμα τεχνικής υποστήριξης.
Η συσκευασία περιέχει:
• 1 πολυθρόνα μασάζ **medisana MS 1000/1100**
• 1 καλώδιο ρεύματος
• 1 εγχειρίδιο οδηγιών χρήσης

Οι συσκευασίες είναι ανακυκλώσιμες και μπορούν να παραδίδονται προς επεξεργασία ανάκτησης πρώτων υλών. Απορρίπτετε τα υλικά συσκευασίας που δεν χρειάζεστε ακολουθώντας την προβλεπόμενη διαδικασία ανακύκλωσης. Εάν κατά την αφαίρεση του προϊόντος από τη συσκευασία διαπιστώσετε μια ζημιά που έχει προκληθεί κατά τη μεταφορά, επικοινωνήστε αμέσως με το εμπορικό κατάστημα από το οποίο αγοράσατε το προϊόν.

**ΠΡΟΕΙΔΟΠΟΙΗΣΗ**
**Φροντίστε, ώστε οι μεμβράνες συσκευασίας να μην καταλήξουν στα χέρια των παιδιών.**
**Υφίσταται κίνδυνος ασφυξίας.**

## 2.2 Τοποθέτηση συσκευής

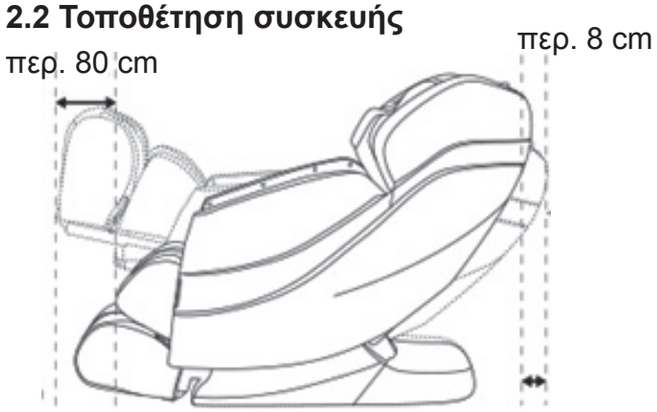


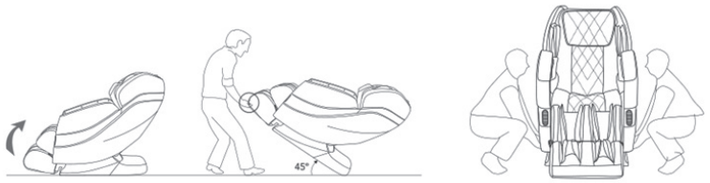


- Τοποθετήστε τη συσκευή κατά τρόπο, ώστε να βρίσκεται σε επαρκή απόσταση από άλλα αντικείμενα ή τους τοίχους (βλέπε εικόνα).
- Τοποθετήστε τη συσκευή σε ένα υπόστρωμα προκειμένου να αποτραπεί η πρόκληση ζημιάς στο δάπεδο.
- Το μέγεθος του υποστρώματος πρέπει να είναι επαρκές (άνω των 200 cm), προκειμένου να καλύπτει τις περιοχές στις οποίες η συσκευή και το υποστήριγμα των ποδιών έρχονται σε επαφή με το δάπεδο.
- Τοποθετήστε τη συσκευή κοντά σε μία πρίζα.

# 3 Χρήση

## 3.1 Προετοιμασία

- Βεβαιωθείτε πως δεν παρευρίσκονται άτομα, κατοικίδια ή άλλα αντικείμενα κοντά στο προϊόν.
- Πριν καθίσετε στο προϊόν βεβαιωθείτε πως δεν βρίσκονται ξένα σώματα μεταξύ δύο τμημάτων του προϊόντος.
- Ποτέ μην τοποθετείτε τα χέρια, τα μπράτσα ή το κεφάλι σας ανάμεσα στην πλάτη και το κάλυμμα της πίσω πλευράς.
- Μην τοποθετείτε κατοικίδια στο προϊόν (π.χ. στην πλάτη ή στα μπράτσα).

### 3.2 Τροφοδοσία συσκευής με ρεύμα

- Τοποθετήστε πλήρως το καλώδιο ρεύματος στην υποδοχή σύνδεσης της συσκευής.

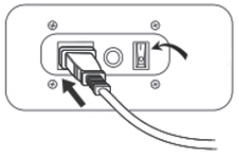

βλέπε θέση ❽

- Συνδέστε το βύσμα (φις) σε μια πρίζα.
- Τοποθετήστε τον διακόπτη Ενεργό/Ανενεργό στη θέση «I».

**Σε περίπτωση διακοπής ρεύματος κατά την εκτέλεση του μασάζ οι κεφαλές μασάζ επανέρχονται αμέσως στη θέση στάθμευσης με την επανασύνδεση της παροχής.**

**Εάν οι κεφαλές μασάζ δεν έχουν εκταθεί:**
**Πατήστε το πλήκτρο ενεργοποίησης/απενεργοποίησης στο τηλεχειριστήριο για να μεταφέρετε εκτείνετε τις κεφαλές μασάζ.**

### 3.3 Λειτουργίες και τηλεχειριστήριο

Μετά την τροφοδοσία της συσκευής με ρεύμα και εφόσον ο διακόπτης Ενεργό/Ανενεργό είναι στη θέση «I» η συσκευή βρίσκεται σε λειτουργία ηρεμίας. Σε αυτή τη λειτουργία είναι διαθέσιμες μόνο ορισμένες βασικές λειτουργίες.

- Τα πλήκτρα ❷❻ μεταβάλουν τη γωνία του τμήματος στήριξης της πλάτης και του τμήματος στήριξης των ποδιών στη συσκευή.
- Το πλήκτρο ❾ ενεργοποιεί πλήρως τη συσκευή

**Επισκόπηση όλων των πλήκτρων του τηλεχειριστηρίου**
❾ Πλήκτρο ενεργοποίησης/απενεργοποίησης: Το πλήκτρο και η οθόνη LCD ανάβουν. Επιλέξτε τώρα ένα από τα πλήκτρα λειτουργιών μασάζ για να αρχίσετε το μασάζ. Πατήστε ξανά το πλήκτρο ❾, για να τερματίσετε όλες τις λειτουργίες μασάζ. Τα κινούμενα μέρη της πολυθρόνας μασάζ επανέρχονται στην αρχική τους θέση.

❿ Παύση: Πατήστε αυτό το πλήκτρο για να κάνετε ένα διάλειμμα κατά τη διάρκεια μίας λειτουργίας που έχετε επιλέξει προηγουμένως. Το πλήκτρο αναβοσβήνει και η χρονομέτρηση των προγραμμάτων μασάζ σταματά επίσης. Πατήστε ξανά το πλήκτρο για να συνεχιστεί η λειτουργία μασάζ.

⓫ Λειτουργία θερμότητας
1. Πάτημα πλήκτρου = ενεργοποίηση της θερμαντικής λειτουργίας στο κάτω τμήμα της μέσης
2. Πάτημα πλήκτρου = απενεργοποίηση θερμαντικής λειτουργίας

⓬ Μασάζ κυλίνδρων πελμάτων: Ενεργοποίηση / και απενεργοποίηση της λειτουργίας μασάζ στα πέλματα. Υπόδειξη: Αυτό το πλήκτρο λειτουργεί και με τα αυτόματα προγράμματα.

⓭ Αυτόματα προγράμματα: Επιλέξτε ένα από τα 6 διαθέσιμα αυτόματα προγράμματα. Αρχικά η συσκευή πραγματοποιεί μία σάρωση για να εξακριβώσει το ύψος των ώμων. Εάν η υπολογισμένη θέση δεν σας ικανοποιεί, μπορείτε να τη ρυθμίσετε με ακρίβεια εντός 10 δευτερολέπτων χρησιμοποιώντας τα πλήκτρα ❷❺/❷❹. Στη συνέχεια αρχίζει να εκτελείται το επιλεγμένο πρόγραμμα.

Relax = Χαλάρωση
Fitness = ήπιο μασάζ ενεργοποίησης
Health = ένα μασάζ όπως στο Spa
Vigorous = δυνατό μασάζ
Neck & Shoulder = αυχένας και ώμοι
Wainst & Buttock = ισχία & γλουτοί

❷❻ Ρύθμιση τμήματος μέσης και ποδιών: τα πλήκτρα ❷❻ μεταβάλλουν τη γωνία του τμήματος μέσης και ποδιών της συσκευής. Πατήστε και κρατήστε πατημένο το αντίστοιχο πλήκτρο για να αρχίσει η κίνηση, αφήστε το για διακοπή της κίνησης. Με το πλήκτρο «ZGR» επιλέγεται η λειτουργία «Zero-G». Η πολυθρόνα μασάζ σας μεταφέρει σε οριζόντια θέση που παρέχει την αίσθηση έλλειψης βαρύτητας.

⓮ Μασάζ ακριβείας/μασάζ περιοχών:
Μασάζ ακριβείας εστιασμένο στο τρέχον σημείο της μέσης.
Με ένα ακόμα πάτημα του πλήκτρου το μασάζ επεκτείνεται στην ευρύτερη περιοχή.Με αυτό οι κεφαλές μασάζ μετακινούνται άνω και κάτω στο επιλεγμένο σημείο 8 cm.

**Επισκόπηση όλων των πλήκτρων του τηλεχειριστηρίου (προηγμένες λειτουργίες):**

❶❺ Λειτουργία φωτισμού LED

Με κάθε πάτημα αυτού του πλήκτρου τα χρώματα του φωτισμού LED εναλλάσσονται με τη σειρά «κόκκινο>μπλε>πράσινο>τρία χρώματα σε αυτόματο κύκλο>απενεργοποίηση».Υπόδειξη: Όταν η πολυθρόνα μασάζ είναι ενεργοποιημένη τα τρία χρώματα θα εμφανιστούν διαδοχικά σε έναν αυτόματο κύκλο. Τα αυτόματα προγράμματα διαθέτουν προεπιλεγμένα χρώματα LED. Πατήστε το πλήκτρο, για να αλλάξετε το χρώμα LED.

❶❼ Πλήκτρο χειροκίνητης επιλογής μεθόδου μασάζ: Ενεργοποίηση μασάζ με την ακόλουθη σειρά: με μαλάξεις, σουηδικό, με χτύπους, shiatsu, με ραπίσματα, με κύλιση, τερματισμός λειτουργίας. Υπόδειξη: Το μασάζ με μαλάξεις, το σουηδικό, το μασάζ με χτύπους, το μασάζ shiatsu, το μασάζ με ραπίσματα παρέχουν τη δυνατότητα επιλογής μεταξύ δύο διεργασιών μασάζ.

❶❻ (μόνο με ενεργοποιημένη τη λειτουργία μασάζ μαλάξεων): Επιλογή έντασης μασάζ σε 5 επίπεδα. Με κάθε πάτημα του πλήκτρου το μασάζ θα γίνεται πιο έντονο.

❷❸ (μόνο σε μασάζ χτύπων, ραπισμάτων, σουηδικό και shiatsu): Αλλαγή ταχύτητας μασάζ σε 5 επίπεδα

❷❷ Σε μασάζ χτύπων, ραπισμάτων, shiatsu και κύλισης: Αλλαγή απόστασης των κεφαλών μασάζ σε 3 επίπεδα.

❶❽ Δόνηση: Ενεργοποίηση και απενεργοποίηση της δόνησης του καθίσματος. Λειτουργεί και με τα αυτόματα προγράμματα.

❶❾ Μασάζ με πεπιεσμένο αέρα σε όλο το σώμα (αυτόματη λειτουργία): ενεργό/ανενεργό

❷⓪ Χειροκίνητη επιλογή των περιοχών μασάζ με πεπιεσμένο αέρα: Στήριξη ποδιών -> στήριξη μπράτσων -> ώμοι -> ανενεργή

❷❶ Ρύθμιση έντασης μασάζ πεπιεσμένου αέρα σε 5 επίπεδα

### 3.4 Λειτουργία Bluetooth

Το ηχείο της πολυθρόνας μασάζ λειτουργεί μόνο, όταν η συσκευή είναι ενεργοποιημένη. Συνδέστε το κινητό σας, το τάμπλετ ή τον Η/Υ με την πολυθρόνα μασάζ μέσω Bluetooth.

### 3.5 Απενεργοποίηση συσκευής

Πατήστε το πλήκτρο ενεργοποίησης/απενεργοποίησης ❾ στο τηλεχειριστήριο. Όλες οι λειτουργίες τερματίζονται - όμως οι κεφαλές μασάζ μετακινούνται ακόμα στη θέση στάθμευσης. Για αυτό περιμένετε λίγα δευτερόλεπτα.

Μετά τοποθετήστε τον διακόπτη Ενεργό/Ανενεργό (θέση ❽) στη θέση «O» και αποσυνδέστε τη συσκευή από την πρίζα.

### 3.6 Αναγνώριση και αντιμετώπιση σφαλμάτων

| Πρόβλημα | Πιθανή αιτία | Πρόταση λύσης |
|---|---|---|
| Η συσκευή δεν λειτουργεί | Η συσκευή δεν είναι σωστά συνδεδεμένη | Ελέγξτε εάν η τάση της παροχής στην πρίζα αντιστοιχεί στην απαραίτητη τάση τροφοδοσίας της συσκευής. |
| Η συσκευή δεν έχει ενεργοποιηθεί | Μετά την ολοκλήρωση ενός προγράμματος η συσκευή επανήλθε σε λειτουργία αναμονής (Standby). | Πατήστε το πλήκτρο ενεργοποίησης/απενεργοποίησης στο τηλεχειριστήριο |
| Η συσκευή δεν έχει ενεργοποιηθεί | Μετά από 45 συνεχούς λειτουργίας ενεργοποιείται η προστασία υπερθέρμανσης | Αποσυνδέστε τη συσκευή από το δίκτυο παροχής και αφήστε την να κρυώσει για τουλάχιστον 60 λεπτά |
| Η συσκευή δεν λειτουργεί | Σημειώθηκε υπέρβαση του ορίου μέγιστου βάρους | Μειώστε το βάρος του φορτίου |
| Η συσκευή αναπτύσσει υπερβολικά υψηλές θερμοκρασίες | Πιθανώς η συσκευή παρέμεινε σε λειτουργία για υπερβολικά μακρό διάστημα | Αποσυνδέστε τη συσκευή από το δίκτυο παροχής και αφήστε την να κρυώσει |
| Η συσκευή προκαλεί θορύβους | Τα μηχανικά μέρη της συσκευής προκαλούν θόρυβο | Αυτό είναι κανονικό και δεν αποτελεί ένδειξη κάποιας δυσλειτουργίας. |

Σε περίπτωση προβλημάτων που δεν περιγράφονται εδώ δοκιμάστε την ακόλουθη λύση:

1. Απενεργοποιήστε τη συσκευή και αποσυνδέστε από την πρίζα.
2. Περιμένετε 60 λεπτά
3. Συνδέστε ξανά τη συσκευή στην πρίζα και ενεργοποιήστε την.
4. Εάν το πρόβλημα επιμένει, επικοινωνήστε με το κέντρο τεχνικής υποστήριξης (σέρβις). Θα βρείτε τα στοιχεία επικοινωνίας στο ξεχωριστό ένθετο σέρβις.

## 4.1 Καθαρισμός και φροντίδα

- Πριν καθαρίσετε τη συσκευή βεβαιωθείτε πως είναι απενεργοποιημένη και πως το βύσμα του καλωδίου ρεύματος έχει αποσυνδεθεί από την πρίζα. Καθαρίζετε τη συσκευή εφόσον έχει κρυώσει χρησιμοποιώντας μόνο ένα υγρό και μαλακό πανί.
- Σε καμία περίπτωση μην χρησιμοποιείτε διαβρωτικά καθαριστικά, άγριες βούρτσες, διαλυτικά ή οινόπνευμα. Αυτά θα μπορούσαν να καταστρέψουν την επιφάνεια.
- Ποτέ μην βυθίζετε τη συσκευή σε νερό για να την καθαρίσετε και φροντίστε, ώστε να μην εισχωρήσει καθόλου νερό στο εσωτερικό της συσκευής.
- Χρησιμοποιήστε ξανά τη συσκευή μόνον εφόσον στεγνώσει πλήρως.
- Ποτέ μην στεγνώνετε τη συσκευή με πιστολάκι για τα μαλλιά.

## 4.2 Υπόδειξη σχετικά με την απόρριψη

Η συγκεκριμένη συσκευή δεν επιτρέπεται να απορρίπτεται στα οικιακά απορρίμματα. Κάθε καταναλωτής οφείλει να παραδίδει όλες τις ηλεκτρικές ή ηλεκτρονικές συσκευές, ανεξάρτητα από το εάν αυτές περιέχουν επιβλαβείς ουσίες στο σημείο συγκέντρωσης της πόλης του ή στα εμπορικά καταστήματα, προκειμένου να προωθούνται προς ανακύκλωση. Απευθυνθείτε σχετικά με θέματα απόρριψης στην αρμόδια υπηρεσία του δήμου σας ή στα κατάστημα ηλεκτρικών ειδών της επιλογής σας.

## 4.3 Τεχνικά χαρακτηριστικά

| | |
|---|---|
| Όνομα | : Πολυθρόνα μασάζ **medisana MS 1000/1100** |
| Μοντέλο | : **EC-3202** |
| Τροφοδοσία | : 220-240 V~, 50-60 Hz |
| Κατανάλωση ισχύος | : 100 W |
| Διαστάσεις | : κάθετα: 154x76,6x113 cm, οριζόντια: 180x76,5x94 cm |
| Βάρος | : περ. 100 kg |
| Μήκη καλωδίων | : Καλώδιο ρεύματος = 190 cm, Τηλεχειριστήριο = 150 cm |
| Συνθήκες λειτουργίας | : 0 - 35 °C / 20 - 80 % σχετική ατμοσφαιρική υγρασία |
| Συνθήκες αποθήκευσης | : -5 - 35 °C / 20 - 80 % σχετική ατμοσφαιρική υγρασία |
| Κωδ. είδους | : 87706/87707 |
| Αριθμός EAN | : 4015588 87706 3/ 4015588 87707 0 |

**Μέγιστο βάρος φορτίου 100 kg**

CE

**Στο πλαίσιο συνεχών βελτιώσεων του προϊόντος διατηρούμε το δικαίωμα τεχνικών και σχεδιαστικών αλλαγών.**

Μπορείτε να βρείτε την εκάστοτε ισχύουσα έκδοση του παρόντος εγχειριδίου οδηγιών στη διεύθυνση www.medisana.com

## Όροι εγγύησης και επισκευής

Σε περίπτωση αξίωσης που καλύπτεται από την εγγύηση απευθυνθείτε στο εξειδικευμένο κατάστημα της επιλογής σας ή απευθείας στο τμήμα τεχνικής υποστήριξης. Παρακαλούμε αναφέρετε τη βλάβη και επισυνάψτε ένα αντίγραφο της απόδειξης αγοράς.
Στο πλαίσιο αυτό ισχύουν οι ακόλουθοι όροι εγγύησης:

**1.** Τα προϊόντα της **medisana** συνοδεύονται από εγγύηση 3 ετών από την ημερομηνία αγοράς. Σε περίπτωση καλυπτόμενης από την εγγύηση αξίωσης, η ημερομηνία αγοράς πρέπει να αποδεικνύεται από την απόδειξη ή το τιμολόγιο αγοράς.

**2.** Τα ελαττώματα που οφείλονται σε σφάλματα υλικού ή κατασκευής θα αποκαθίστανται χωρίς χρέωση εντός του χρόνου ισχύος της εγγύησης.

**3.** Με μία υπηρεσία που παρέχεται στα πλαίσια της εγγύησης δεν επέρχεται καμία παράταση του χρόνου ισχύος της εγγύησης, ούτε για τη συσκευή, ούτε για τα εξαρτήματα που αντικατασταθούν.

**4.** Δεν καλύπτονται από την εγγύηση:

**α.** όλες οι ζημιές που οφείλονται σε μη ενδεδειγμένη χρήση, π.χ. λόγω μη τήρησης των οδηγιών χρήσης.

**β.** Ζημιές που οφείλονται στην επισκευή ή σε επεμβάσεις εκ μέρους του αγοραστή ή μη εξουσιοδοτημένων τρίτων.

**γ.** ζημιές που προκληθούν κατά τη μεταφορά από τον κατασκευαστή προς τον καταναλωτή.

**δ.** ανταλλακτικά που υπόκεινται σε φυσιολογική φθορά λόγω χρήσης.

**5.** Μία ευθύνη για έμμεσες ή άμεσες επακόλουθες ζημίες που προκληθούν από τη συσκευή αποκλείεται ακόμα και στην περίπτωση που η ζημιά στη συσκευή αναγνωριστεί ως καλυπτόμενη από την εγγύηση περίπτωση.

**medisana GmbH**
Jagenbergstr. 19
41468 NEUSS
DEUTSCHLAND

Για τη διεύθυνση του τμήματος τεχνικής υποστήριξης ανατρέξτε στο ξεχωριστό συνημμένο φύλλο.